Polisen

Protokollbilaga

Åklnr
AM-156003-23

Signerat av
Cecilia Kjaersgaard

Signerat datum
2024-09-05 08:44

Arkiv/Åkl. ex

Enhet
Polismyndigheten, Utredning 1 Malmö SU

Handläggare (Protokollförare)
Cecilia Kjaersgaard

Datum
2024-08-20

Undersökningsledare
Nicklas Englund

Polisens diarienummer
0150-K5626-23

HANDLÄGGNINGS
TR 11
AKTBIL: 123
MÅLNR: B 1603-24

Personer i ärendet

Förtursmål	Beslag	Målsägande vill bli underrättad om tidpunkt för huvudförhandlingen
Nej		Nej
Ersättningsyrkanden		Tolk krävs

Notering

Protokollbilaga A1

-Process passhandläggning samt lagtext

Innehållsförteckning

Diarienr	Uppgiftstyp	Sida
	A1/ Protokollbilaga - Process passhandläggning samt lagtext	
	Process passhandläggning	
0150-K5626-23	Processen för utfärdande av pass och nat. id-kort	3
	Lagtext, riktlinjer, FAP kopplat till passhandläggning	
	Passlagen	9
	Passförordning	19
	PMFS 2021:3 / FAP 530-1	27
	PM 2021:22 Polismynd. riktlinjer/Endast urval	40
	PM 2021:22 Polismyndighetens riktlinjer /Komplett	45
	Formulär 531.9	93

Polisen

Processen för utfärdande av pass och nat. id-kort

Signerat av

Signerat datum

Enhet	Diarienr
Polismyndigheten, Utredning 1 Malmö SU	0150-K5626-23

Originalhandlingens förvaringsplats	Datum	Tid
	2023-11-10	09:49

Involverad personal	Funktion
Fredrik Bratt	Uppgiftslämnare

Berättelse

Handlingen är inkommen från Margit Strid, kommissarie och chef för gruppen för Pass, Nationella id-kort och tjänstekort, NO/Nationella kontaktenheten.

Informationsklassning:
Begränsat skyddsvärde

Polisen

Utfärda pass och nationellt id-kort

Nulägesbeskrivning v. 1.0

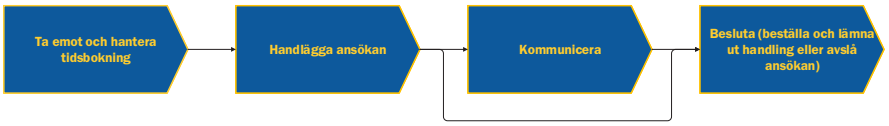

Framtagen av Tom Jirlow, kontakt:
tom.jirlow@polisen.se
076-106 23 63

Utfärda pass och nationellt id-kort

Ta emot och hantera tidsbokning

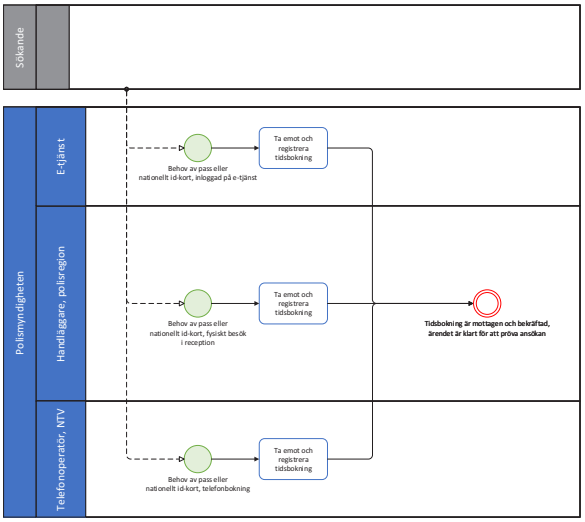

Utfärda pass och nationellt id-kort

Handlägga ansökan

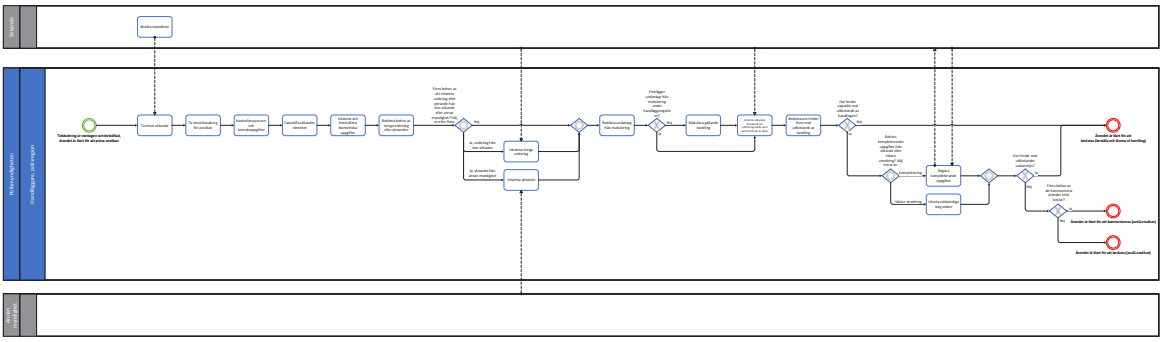

Utfärda pass och nationellt id-kort

Kommunicera

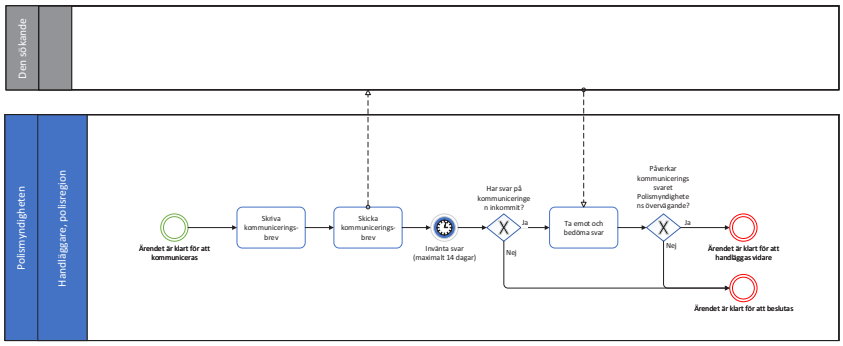

Utfärda pass och nationellt id-kort

Besluta (beställa och lämna ut handling eller avslå ansökan)

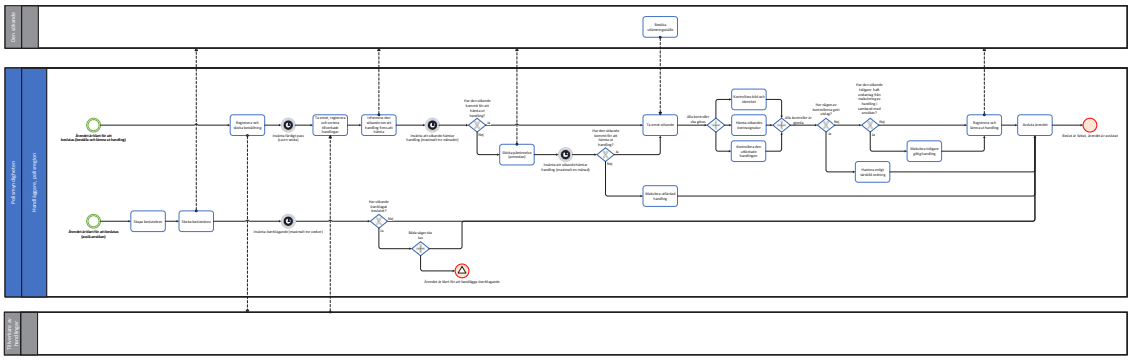

Polisen

Passlagen

Signerat av

Signerat datum

Enhet	Diarienr
Polismyndigheten, Utredning 1 Malmö SU	0150-K5626-23

Originalhandlingens förvaringsplats	Datum	Tid
	2024-04-09	08:32

Involverad personal	Funktion
Cecilia Kjaersgaard	Uppgiftslämnare

Berättelse

För utredningen relevanta paragrafer är gulmarkerade;

6 § (Passansökan)
7 § (Hinder mot bifall till passansökan m.m.)

Passlag (1978:302)

Svensk författningssamling

Svensk författningssamling (SFS) innehåller gällande lagar och förordningar. Om en författning ändras ersätts den gamla texten med den nya.

SFS nr: 1978:302
Departement/myndighet: Justitiedepartementet L4
Utfärdad: 1978-05-25
Ändrad: t.o.m. SFS 2021:414
Ändringsregister: **SFSR (Regeringskansliet)**
Källa: **Fulltext (Regeringskansliet)**

Innehåll:

- Övergångsbestämmelser

Allmänna bestämmelser

1 § Denna lag gäller i fråga om pass för svensk medborgare, där annat ej anges.

Om skyldighet för utlänning, som ankommer till Sverige eller uppehåller sig här, att vara försedd med pass och om fall då svensk myndighet får utfärda pass för flykting eller annan utlänning finns särskilda bestämmelser. *Lag (1980:380)*.

2 § Pass utfärdas av passmyndighet.

Polismyndigheten är passmyndighet inom riket.

Utom riket fullgör beskickningar och karriärkonsulat uppgifter som passmyndighet i den utsträckning som beslutas av regeringen eller den myndighet som regeringen bestämmer.
Regeringen eller den myndighet som regeringen bestämmer får också besluta att ett honorärkonsulat i begränsad utsträckning ska fullgöra uppgifter som passmyndighet.
Lag (2014:584).

3 § Pass utfärdas som vanligt pass eller särskilt pass.

Om annat inte följer av denna lag eller av föreskrifter som för särskilt angivna fall meddelas av regeringen eller myndighet som regeringen bestämmer, utfärdas vanligt pass med en giltighetstid av fem år eller, om sökanden inte har fyllt tolv år, tre år. Vanligt pass ska gälla för resa till alla länder, om annat inte följer av denna lag och sökanden inte har begärt att passets giltighetsområde begränsas.

Särskilt pass kan utfärdas som provisoriskt pass, extra pass, tjänstepass eller diplomatpass.
Regeringen eller den myndighet som regeringen bestämmer får meddela ytterligare föreskrifter om särskilt pass. Det kan då föreskrivas att ett sådant pass får utfärdas
1. som annat särskilt pass än de som anges i första meningen, och
2. för den som uppehåller sig utomlands och inte kan styrka sitt svenska medborgarskap eller har förlorat svenskt medborgarskap utan att förvärva medborgarskap i en annan stat. *Lag (2016:135)*.

4 § Svensk medborgare har rätt att på ansökan erhålla vanligt pass, om annat ej följer av denna lag.

Pass får återkallas endast på grunder som anges i denna lag.

5 § En svensk medborgare får inte resa ut ur riket utan att medföra giltigt pass.

Första stycket gäller inte
1. mönstrat sjöfolk på fartyg under tjänstgöring ombord på fartyget eller fiskare under yrkesutövning,
2. medlem av besättning på luftfartyg under tjänstgöring ombord på luftfartyget, om han eller hon har flygcertifikat eller därmed jämförlig handling,
3. den som är medborgare även i en annan stat än Sverige och som medför legitimationshandling som gäller som pass och är utfärdad av en myndighet i den staten,
4. den som reser till någon av de stater mot vilka gränskontroll inte genomförs enligt Europaparlamentets och rådets förordning (EU) 2016/399 av den 9 mars 2016 om en unionskodex om gränspassage för personer (kodex om Schengengränserna), eller
5. den som reser till en annan stat inom Europeiska unionen än en sådan stat som avses i 4 och som medför ett giltigt identitetskort utfärdat av en passmyndighet.

En svensk medborgare ska vid inresa från en annan stat medföra giltigt pass. Detta gäller dock inte
1. om det svenska medborgarskapet kan styrkas på annat sätt, exempelvis genom uppvisande av ett giltigt identitetskort utfärdat av en passmyndighet, eller
2. vid inresa från en stat mot vilken gränskontroll inte genomförs enligt kodexen om Schengengränserna.
Lag (2018:31).

5 a § Polismyndigheten ska övervaka att bestämmelserna i 5 § följs.

Den som enligt 5 § ska medföra pass ska på begäran
1. överlämna passet till en polisman, en särskilt förordnad passkontrollant eller en tjänsteman vid Kustbevakningen, Tullverket eller Migrationsverket, och
2. låta en befattningshavare enligt 1 ta passinnehavarens fingeravtryck och en bild i digitalt format av hans eller hennes ansikte för kontroll av att dessa motsvarar de fingeravtryck och den ansiktsbild som finns sparade i passet.

Den som enligt 5 § i stället medför ett identitetskort utfärdat av en passmyndighet ska på begäran
1. överlämna identitetskortet till en polisman, en särskilt förordnad passkontrollant eller en tjänsteman vid Kustbevakningen, Tullverket eller Migrationsverket, och
2. låta en befattningshavare enligt 1 ta innehavarens fingeravtryck och en bild i digitalt format av hans eller hennes ansikte för kontroll av att dessa motsvarar de fingeravtryck och den ansiktsbild som finns sparade i identitetskortet.

När en kontroll enligt andra stycket 2 eller tredje stycket 2 har genomförts, ska fingeravtrycken och ansiktsbilden samt de biometriska data som då har tagits fram omedelbart förstöras.
Lag (2021:414).

Passansökan

6 § Passansökan görs hos en passmyndighet. Ansökan ska avges på heder och samvete eller under annan sådan försäkran.
Sökanden är skyldig att inställa sig personligen.

Sökanden är skyldig att i samband med passansökan
1. låta passmyndigheten ta sökandens fingeravtryck och en bild i digitalt format av sökandens ansikte, och
2. styrka sin identitet, sitt svenska medborgarskap och övriga personuppgifter.

Regeringen eller den myndighet som regeringen bestämmer får meddela föreskrifter om undantag från skyldigheten att lämna fingeravtryck när det gäller barn under tolv år och personer som av fysiska skäl är permanent förhindrade att lämna fingeravtryck. Regeringen eller den myndighet som regeringen bestämmer får också, när det gäller särskilt pass, meddela föreskrifter om att sökanden är skyldig att i samband med passansökan ge in fotografier och om undantag från skyldigheterna i första stycket tredje meningen och i andra stycket 1.

Om det tidigare har utfärdats ett pass för sökanden och detta inte har förstörts, förkommit eller makulerats, ska passet ges in i samband med att ansökan görs, om det inte finns särskilda skäl mot det. *Lag (2009:387)*.

6 a § Fingeravtrycken och ansiktsbilden enligt 6 § andra stycket 1 ska sparas i ett lagringsmedium i passet.
Fingeravtrycken och de biometriska data som tas fram ur dessa och ur ansiktsbilden ska omedelbart förstöras när passet har lämnats ut eller passansökan har återkallats eller avslagits.
Lag (2009:387).

6 b § Fingeravtrycken och ansiktsbilden enligt 6 § andra stycket 1 samt de biometriska data som kan tas fram ur dessa får inte användas vid sökning med hjälp av automatiserad behandling. *Lag (2009:387)*.

Hinder mot bifall till passansökan m.m.

7 § Passansökan ska avslås, om
1. bestämmelserna i 6 § inte har iakttagits och sökanden inte har följt uppmaningen att avhjälpa bristen,
2. ansökan avser pass för barn under arton år och barnets vårdnadshavare inte har lämnat medgivande och det inte finns synnerliga skäl att ändå utfärda pass,
3. sökanden är anhållen, häktad eller underkastad övervakning enligt 24 kap. 4 § första stycket rättegångsbalken eller reseförbud eller anmälningsskyldighet enligt 25 kap. 1 § samma balk,
4. sökanden är föremål för ett beslut om övervakningsåtgärder enligt 2 kap. 1 § lagen (2015:485) om erkännande och uppföljning av beslut om övervakningsåtgärder inom Europeiska unionen och åklagare inte har lämnat medgivande,
5. sökanden är föremål för en uppföljningsförklaring som avser en övervakningsåtgärd enligt 3 kap. 3 § 3-5 lagen (2015:485) om erkännande och uppföljning av beslut om övervakningsåtgärder inom Europeiska unionen och åklagare inte har lämnat medgivande,
6. sökanden är efterlyst och ska omhändertas omedelbart vid anträffandet,
7. sökanden genom en dom som har fått laga kraft har dömts till frihetsberövande påföljd, som inte har börjat verkställas, och det finns sannolika skäl att anta att han eller hon har för avsikt att undandra sig verkställigheten,
8. sökanden avtjänar fängelsestraff och den sammanlagda tiden att avtjäna är fängelse i minst ett år och sökanden inte har villkorligt frigivits,
9. sökanden genomgår sluten ungdomsvård och den sammanlagda vårdtiden är minst ett år,
10. sökanden genomgår rättspsykiatrisk vård med särskild utskrivningsprövning enligt lagen (1991:1129) om rättspsykiatrisk vård, eller
11. sökanden enligt 2 kap. 12 § eller 6 kap. 6 § konkurslagen (1987:672) är ålagd att lämna ifrån sig sitt pass eller förbud att utfärda pass för sökanden har meddelats enligt samma bestämmelser. *Lag (2015:486)*.

7 a § Ansökan om pass ska, utöver vad som anges i 7 §, avslås om sökanden är underkastad ett utreseförbud enligt 31 a § lagen (1990:52) med särskilda bestämmelser om vård av unga eller ett tillfälligt utreseförbud enligt 31 d § samma lag.

Om det finns hinder mot att utfärda ett pass enligt första stycket och sökanden har meddelats ett tillfälligt undantag från utreseförbudet enligt 31 i § samma lag, har sökanden rätt att på ansökan få ett provisoriskt pass utfärdat om inte annat följer av denna lag. *Lag (2020:351)*.

7 b § Ansökan om vanligt pass ska, utöver vad som anges i 7 och 7 a §§, avslås om det inom de senaste fem åren före ansökan har utfärdats tre vanliga pass för sökanden och det inte finns särskilda skäl att bifalla ansökan.

Om det finns hinder mot att utfärda ett vanligt pass enligt första stycket, har sökanden rätt att på ansökan få ett provisoriskt pass utfärdat. Detta förutsätter dock att sökanden har behov av ett pass för en resa och att annat inte följer av denna lag. *Lag (2020:351)*.

8 § Om en passansökan inte ska avslås enligt 7 § men det framkommer i ärendet att sökanden är skäligen misstänkt för ett brott, för vilket det inte är föreskrivet lindrigare straff än fängelse i sex månader, ska passmyndigheten underrätta den som leder förundersökningen. Pass får i så fall inte utfärdas innan en vecka har gått från det att underrättelsen lämnades, om inte undersökningsledaren medger det.

Vad som sägs i första stycket ska även gälla om sökanden är skäligen misstänkt för äktenskapstvång eller barnäktenskapsbrott enligt 4 kap. 4 c § brottsbalken eller brott enligt 2 § andra stycket lagen (1982:316) med förbud mot könsstympning av kvinnor eller försök, förberedelse eller stämpling till något av dessa brott. *Lag (2020:351)*.

9 § I stället för att enligt 7 § avslå passansökan kan passmyndigheten, om särskilda skäl föreligger och sökanden begär det, utfärda pass med förkortad giltighetstid eller begränsat giltighetsområde.

10 § I fall som avses i 19 eller 20 § får pass ej utfärdas, om sökanden inte har erhållit särskilt tillstånd till pass (passtillstånd). Passet får inte ges mera vidsträckt giltighet än som följer av tillståndet.

Lämnas passtillstånd inte in i samband med ansökningen, skall passmyndigheten, om passansökningen ej skall avslås enligt 7 §, så snart det kan ske göra anmälan om ansökningen till den myndighet som prövar fråga om passtillstånd för sökanden.

11 § Pass för direkt resa till Sverige skall alltid utfärdas för sökande som uppehåller sig utomlands och som begär sådant pass.

Om den som begär passet är under arton år skall det utfärdas om barnets vårdnadshavare har lämnat medgivande. Pass får dock utfärdas även utan sådant medgivande om barnet befinner sig i en situation där det finns risk för att dess hälsa eller utveckling skadas eller det annars finns särskilda skäl.
Lag (2006:434).

11 a § En kommunal nämnd som fullgör uppgifter inom socialtjänsten skall på begäran av en passmyndighet yttra sig i passärenden som gäller fråga om att utan vårdnadshavares medgivande utfärda pass för barn under arton år.

Ett yttrande skall avges skyndsamt om ett passärende gäller fråga om utfärdande av pass enligt 11 § andra stycket passlagen. *Lag (2006:434)*.

Återkallelse av pass m.m.

12 § Passmyndigheten ska återkalla ett gällande pass, om

1. passinnehavaren har förlorat eller efter ansökan har befriats från sitt svenska medborgarskap,
2. passet avser barn under arton år och barnets vårdnadshavare eller, om barnet vistas här i landet och står under vårdnad av båda föräldrarna, en av dem begär att passet ska återkallas och det inte finns synnerliga skäl mot återkallelse,
3. en passinnehavare, som är efterlyst och ska omhändertas omedelbart vid anträffandet, uppehåller sig utomlands och det av särskilda skäl är motiverat att passet återkallas,
4. passinnehavaren genom en dom som har fått laga kraft har dömts till frihetsberövande påföljd, som inte har börjat verkställas, och det finns sannolika skäl att anta att han eller hon har för avsikt att undandra sig verkställigheten,
5. passinnehavaren avtjänar fängelsestraff och den sammanlagda tiden att avtjäna är fängelse i minst ett år och innehavaren inte har villkorligt frigetts,
6. passinnehavaren genomgår sluten ungdomsvård och den sammanlagda vårdtiden är minst ett år,
7. passinnehavaren genomgår rättspsykiatrisk vård med särskild utskrivningsprövning enligt lagen (1991:1129) om rättspsykiatrisk vård,
8. det fanns hinder mot att bevilja passansökan enligt 7 § vid tiden för passets utfärdande och hindret fortfarande består,
9. någon annan än den för vilken passet är utställt förfogar över passet, eller
10. passinnehavaren är underkastad ett utreseförbud enligt 31 a § lagen (1990:52) med särskilda bestämmelser om vård av unga eller ett tillfälligt utreseförbud enligt 31 d § samma lag.

Ett särskilt pass ska dessutom återkallas, när de skäl som har föranlett passets utfärdande inte längre finns.

Vad som sägs i första stycket 2 ska inte gälla i det fall pass har utfärdats utan vårdnadshavares medgivande enligt 11 § andra stycket.

Vad som sägs i första stycket 10 ska inte gälla i det fall pass har utfärdats enligt 7 a § andra stycket eller 11 §.
Lag (2020:351).

12 a § Utöver vad som anges i 12 § ska passmyndigheten återkalla ett vanligt pass när ett provisoriskt pass utfärdas för passinnehavaren, om inte särskilda skäl talar emot det.
Lag (2016:135).

13 § Återkallelse av pass enligt 12 § kan, om det med hänsyn till omständigheterna är lämpligt, begränsas att gälla tills vidare eller viss tid (provisorisk återkallelse). Sådan återkallelse gäller högst sex månader.

Har pass återkallats provisoriskt, ska återkallelsen hävas så snart hindret mot innehav av pass har upphört. När tiden för provisorisk återkallelse har gått ut, ska innehavaren beredas tillfälle att återfå passet. *Lag (2016:135)*.

14 § I stället för att återkalla pass enligt 12 § kan passmyndigheten, om det finns särskilda skäl och passinnehavaren begär det, förkorta passets giltighetstid eller begränsa dess giltighetsområde. *Lag (2016:135)*.

15 § Görs enligt 24 eller 25 § framställning om återkallelse av pass, om provisorisk återkallelse av pass eller om begränsning i giltighet för pass skall passmyndigheten besluta i enlighet med framställningen, om passinnehavaren undergår kriminalvård som anges i 19 § eller bereds sjukvård som anges i 20 §.

16 § Om återkallelse av pass och begränsning av giltighet för pass beslutar passmyndigheten på den ort där passinnehavaren uppehåller sig vid ärendets upptagande. Sådan fråga får också avgöras av den passmyndighet som har utfärdat passet. Om hävande av provisorisk återkallelse beslutar den passmyndighet som beslutat återkallelsen.

17 § Om ett pass har återkallats, är passinnehavaren eller den som annars förfogar över passet skyldig att på begäran av en passmyndighet överlämna passet till passmyndigheten eller annan myndighet. Detsamma gäller om ett beslut om begränsning av passets giltighet har meddelats. I sådant fall skall passet förses med en anteckning om begränsningen och så snart det kan ske återställas till innehavaren. Passmyndigheten får förena en begäran med vitesföreläggande.

Om ett pass, som enligt första stycket skall överlämnas till en myndighet, finns hos en passmyndighet eller uppvisas för en sådan myndighet, kan myndigheten ta hand om det. Finns passet hos en annan myndighet, skall det på begäran av passmyndigheten överlämnas till denna.

Om en polisman påträffar ett pass som enligt första stycket skall överlämnas till en myndighet, får polismannen ta hand om det och låta överlämna det till myndigheten. Detsamma gäller en tjänsteman vid Kustbevakningen eller Tullverket. Åtgärden skall dokumenteras i enlighet med 27 § polislagen (1984:387).
Lag (2005:655).

18 § Passmyndigheten får besluta att pass ska omhändertas, om
1. fråga om återkallelse av passet enligt 12 § första stycket 2, 4 eller 10 har uppkommit och det finns risk att passinnehavaren reser ut ur landet innan beslut om återkallelse hinner meddelas,
2. framställning enligt 24 eller 25 § har beslutats och det finns risk att passinnehavaren reser ut ur landet innan fråga om återkallelse av passet eller begränsning av dess giltighet har slutbehandlats.

Bestämmelserna i 17 § tillämpas också när beslut om omhändertagande har meddelats enligt första stycket.

Om pass som har omhändertagits enligt första stycket 1 inte har återkallats inom en vecka efter passets omhändertagande, ska innehavaren ges tillfälle att få tillbaka passet. Pass som har omhändertagits enligt första stycket 2 ska förvaras av passmyndigheten tills frågan om återkallelse eller begränsning har avgjorts slutligt. *Lag (2020:351)*.

Passtillstånd m.m.

19 § Passtillstånd fordras för den som
1. avtjänar fängelsestraff och inte är villkorligt frigiven, eller genomgår sluten ungdomsvård, utom när straffet eller vården är en månad eller kortare tid, eller
2. står under övervakning efter dom på skyddstillsyn eller efter villkorlig frigivning från fängelse. *Lag (2005:655)*.

20 § Passtillstånd fordras för den som är intagen för vård enligt lagen (1991:1128) om psykiatrisk tvångsvård eller lagen (1991:1129) om rättspsykiatrisk vård, dock endast om
1. chefsöverläkaren vid sjukvårdsinrättningen i den ordning regeringen föreskriver har gjort anmälan om att pass ej får utfärdas utan sådant tillstånd,
2. patienten genomgår rättspsykiatrisk vård med särskild utskrivningsprövning, eller
3. för patienten tidigare utfärdat pass efter intagningen har återkallats på grund av framställning enligt 24 § andra stycket. *Lag (1997:727)*.

21 § En fråga om passtillstånd för den som avtjänar fängelsestraff enligt 19 § 1 eller står under övervakning enligt 19 § 2 prövas av Kriminalvården. Myndigheten får hänskjuta ärendet till övervakningsnämnd för avgörande. Ärendet skall alltid hänskjutas, om Kriminalvården finner att tillstånd inte bör meddelas. Ärenden som gäller den som avtjänar fängelsestraff skall hänskjutas till den övervakningsnämnd inom vars verksamhetsområde den kriminalvårdsanstalt där den intagne är inskriven är belägen. Ärenden som gäller den som står under övervakning skall hänskjutas till den övervakningsnämnd inom vars verksamhetsområde det frivårdskontor där den övervakade är inskriven är beläget. En fråga om passtillstånd för den som genomgår sluten ungdomsvård enligt 19 § 1 prövas av Statens institutionsstyrelse.

Passtillstånd skall vägras, om det skäligen kan antas att den dömde skulle ägna sig åt brottslig verksamhet i samband med en utlandsresa, att han eller hon genom att resa utomlands skulle söka undandra sig fortsatt verkställighet av den ådömda påföljden eller att resan annars skulle motverka hans eller hennes anpassning i samhället. *Lag (2005:974)*.

22 § Frågor om passtillstånd enligt 20 § prövas av socialstyrelsen.

Passtillstånd skall vägras, om det med hänsyn till ändamålet med vården är olämpligt att patienten har pass. *Lag (1991:1963)*.

23 § I ett passtillstånd kan det föreskrivas att pass får utfärdas endast med begränsad giltighet. I ett tillstånd som meddelas av Kriminalvården får dock en sådan föreskrift meddelas endast om den överensstämmer med vad sökanden har begärt. *Lag (2005:974)*.

24 § Om en passinnehavare avtjänar fängelsestraff som anges i 19 § 1, eller står under övervakning enligt 19 § 2 och skulle passtillstånd ha vägrats enligt 21 § andra stycket, kan övervakningsnämnden besluta att framställning skall göras hos passmyndigheten om att passet skall återkallas. Om en passinnehavare genomgår sluten ungdomsvård enligt 19 § 1 och skulle passtillstånd ha vägrats enligt 21 § andra stycket, kan Statens institutionsstyrelse göra en motsvarande framställning.

Om en passinnehavare bereds vård som anges i 20 § och om det med hänsyn till ändamålet med vården är olämpligt att han eller hon har pass, kan Socialstyrelsen besluta att en framställning skall göras hos passmyndigheten om att passet skall återkallas.
Lag (2005:655).

25 § I framställning enligt 24 § får begäras att passet skall återkallas endast provisoriskt på sex månader eller den kortare tid som anges i framställningen. I stället för återkallelse får begäras begränsning av passets giltighet.

26 § Om en passmyndighet får kännedom om att ett pass har utfärdats i strid mot bestämmelserna om passtillstånd, skall den omedelbart anmäla detta till myndighet som anges i 24 §, om passinnehavaren fortfarande avtjänar fängelsestraff eller genomgår sluten ungdomsvård, står under övervakning eller bereds sjukvård som avses i nämnda paragraf. *Lag (2005:655)*.

Talan mot beslut i passärende m.m.

27 § Passmyndighetens begäran enligt 17 § att överlämna pass får inte överklagas.

I annat fall än som avses i första stycket får passmyndighetens beslut överklagas hos allmän förvaltningsdomstol.

Prövningstillstånd krävs vid överklagande till kammarrätten.
Lag (2005:655).

28 § Beslut av en övervakningsnämnd enligt denna lag får överklagas till tingsrätten i den ort där övervakningsnämnden är belägen. Överklagandet ska ges in till övervakningsnämnden.
Klagotiden räknas från den dag då den klagande fick del av beslutet. Vid överklagande gäller lagen (1996:242) om domstolsärenden. Övervakningsnämnden ska dock inte vara part i domstolen.

Beslut av Statens institutionsstyrelse enligt denna lag får överklagas till allmän förvaltningsdomstol.

En chefsöverläkares beslut om anmälan enligt 20 § 1 får inte överklagas. Socialstyrelsens beslut enligt denna lag får överklagas till allmän förvaltningsdomstol.

Prövningstillstånd krävs vid överklagande till kammarrätten.
Lag (2010:618).

29 § Har upphävts genom lagen (2010:618).

30 § Beslut som enligt denna lag meddelas av en passmyndighet eller en allmän förvaltningsdomstol gäller omedelbart, om inte annat anges. *Lag (2005:655)*.

Särskilda bestämmelser

31 § Föreligger med hänsyn till allmän tjänst som passökanden innehar eller eljest särskilda skäl, får pass utfärdas av utrikesdepartementet.
I fråga om sådant pass gäller ej 4, 6-16 och 18-30 §§:

Om återkallelse av pass som avses i första stycket beslutar utrikesdepartementet. *Lag (1981:1308)*.

32 § Regeringen eller utrikesdepartementet får till förmån för passökande eller passinnehavare medge avvikelse från denna lag när det påkallas av särskilda förhållanden. *Lag (1981:1308)*.

33 § Är riket i krig eller krigsfara eller råder sådana utomordentliga förhållanden som är föranledda av att det är krig utanför Sveriges gränser eller av att Sverige har varit i krig eller krigsfara, får regeringen genom förordning meddela föreskrifter om pass, som begränsar rätten till pass för totalförsvarspliktiga eller som annars fordras av hänsyn till rikets försvar eller rikets säkerhet i övrigt.
Lag (1994:2067).

34 § Vad som i denna lag föreskrivs om chefsöverläkare gäller även annan läkare som avses i 39 § eller 40 § andra stycket lagen (1991:1128) om psykiatrisk tvångsvård eller 23 § lagen (1991:1129) om rättspsykiatrisk vård. *Lag (1991:1963)*.

Övergångsbestämmelser

1985:931

Denna lag träder i kraft den 1 januari 1986. I fråga om överklagande av beslut som länsstyrelser eller passmyndigheter utom riket har meddelat före ikraftträdandet gäller äldre bestämmelser.

1986:1177

Denna lag träder i kraft den 1 januari 1987. I fråga om beslut som har meddelats före ikraftträdandet gäller dock äldre föreskrifter.

1987:698

Denna lag träder i kraft den 1 januari 1988. I fråga om en konkurs, i vilken konkursbeslutet har meddelats före ikraftträdandet gäller hänvisningarna till den nya konkurslagen i stället motsvarande bestämmelser i konkurslagen (1921:225).

1991:1963

Denna lag träder i kraft den 1 januari 1992. Ärenden hos en utskrivningsnämnd eller psykiatriska nämnden som inte har avgjorts före ikraftträdandet och ärenden i vilka beslut enligt äldre bestämmelser därefter överklagas hos en sådan nämnd skall efter ikraftträdandet prövas av socialstyrelsen.

1995:1703

Denna lag träder i kraft den 1 maj 1996 men tillämpas inte i de fall där det första beslutet i ärendet fattats dessförinnan.

2005:655

1. Denna lag träder i kraft den 1 oktober 2005.
2. Pass, som har utfärdats enligt äldre bestämmelser och inte har återkallats, gäller fortfarande under den tid som anges i passet.
3. Överklaganden som har kommit in till länsstyrelsen före den 1 oktober 2005 men som vid lagens ikraftträdande ännu inte har avgjorts skall överlämnas till allmän förvaltningsdomstol och handläggas i enlighet med 27 § i dess nya lydelse.

2010:618

Denna lag träder i kraft den 1 april 2011. Ärenden som kommit in till hovrätten före ikraftträdandet men ännu inte avgjorts handläggs enligt äldre bestämmelser.

2016:135

1. Denna lag träder i kraft den 15 april 2016.
2. Pass som har utfärdats enligt äldre bestämmelser och inte har återkallats gäller fortfarande under den tid som anges i passet.

Polisen

Passförordning

Signerat av

Signerat datum

Enhet	Diarienr
Polismyndigheten, Utredning 1 Malmö SU	0150-K5626-23

Originalhandlingens förvaringsplats	Datum	Tid
	2024-04-09	08:40

Involverad personal	Funktion
Cecilia Kjaersgaard	Uppgiftslämnare

Berättelse

För utredningen relevant paragraf gulmarkerad;

1 § (Passansökan)

Passförordning (1979:664)

Svensk författningssamling

Svensk författningssamling (SFS) innehåller gällande lagar och förordningar. Om en författning ändras ersätts den gamla texten med den nya.

SFS nr: 1979:664
Departement/myndighet: Justitiedepartementet L4
Utfärdad: 1979-06-28
Ändrad: t.o.m. SFS 2020:886
Ändringsregister: SFSR (Regeringskansliet)
Källa: Fulltext (Regeringskansliet)

Innehåll:

- Övergångsbestämmelser

Vanligt pass

Passansökan

1 § Passansökan ska göras skriftligen och undertecknas av den sökande i närvaro av den person som tar emot den. Kravet på att ansökan ska undertecknas gäller inte den som inte kan skriva sitt namn.

Följande handlingar ska ges in tillsammans med ansökan.
1. Tidigare utfärdat och alltjämt gällande pass för den sökande, om det inte har förstörts eller förkommit. Har passet förstörts eller förkommit, ska det i ansökan lämnas uppgift på heder och samvete om hur det har skett och, i de fall då passet har förkommit, om vilka åtgärder som har vidtagits för att återfå det. Om den sökande av särskilda skäl har behov av det tidigare passet under handläggningstiden, behöver det inte ges in förrän i samband med att det nya passet lämnas ut.
2. För barn som är under arton år, handling som styrker uppgift om vem som är vårdnadshavare, om denna uppgift inte framgår av för passmyndigheten tillgängliga uppgifter.
3. Vårdnadshavares medgivande, om sådant ska lämnas enligt 7 § 2 passlagen (1978:302).

Den sökande är skyldig att på ett tillförlitligt sätt styrka sin identitet i samband med ansökan.
Förordning (2009:386).

2 § För barn under sex år och personer som av fysiska skäl är permanent förhindrade att lämna fingeravtryck gäller undantag från skyldigheten i 6 § andra stycket 1 passlagen (1978:302) att låta passmyndigheten ta den sökandes fingeravtryck.
Förordning (2009:386).

Passhinderundersökning m.m.

3 § Passmyndigheten ska pröva om det finns hinder enligt passlagen (1978:302) mot att pass utfärdas för den sökande. När ärendet handläggs av en passmyndighet utom riket, ska Polismyndigheten på den myndighetens begäran kontrollera om det finns någon omständighet som avses i 7 § 3-11, 7 a, 7 b och 10 §§ passlagen i fråga om den sökande.

Om ett passärende gäller utfärdande av pass för ett barn under arton år utan vårdnadshavares medgivande, ska passmyndigheten inhämta ett yttrande från en sådan kommunal nämnd som fullgör uppgifter inom socialtjänsten. Yttrandet ska inhämtas från den kommun där barnet är folkbokfört

eller, om barnet inte är folkbokfört, den kommun som barnet har starkast anknytning till. Ett yttrande behöver dock inte inhämtas, om det är uppenbart att passansökan ska godkännas.

Ett passärende som gäller utfärdande av pass för barn under arton år utan vårdnadshavares medgivande enligt 11 § andra stycket passlagen, ska handläggas skyndsamt av passmyndigheten.

Om det vid passhinderundersökningen kommer fram någon omständighet som föranleder att underrättelse ska lämnas enligt 8 § passlagen, att anmälan ska göras enligt 10 § andra stycket samma lag eller att någon annan förberedande åtgärd ska vidtas, ska det göras skyndsamt. En passmyndighet utom riket kan för ett sådant ändamål få hjälp av Regeringskansliet (Utrikesdepartementet).

Finns det skäl till avslag på passansökan enligt 7 § 7 passlagen, ska passmyndigheten inhämta yttrande från berörd åklagarmyndighet innan ärendet avgörs. Förordning (2020:488).

3 a § Om det finns passhinder enligt 7 § 8, 9 eller 10 passlagen (1978:302) och passmyndigheten överväger att utfärda pass enligt 9 §, ska myndigheten inhämta yttrande samt de upplysningar som kan vara av betydelse för frågans bedömning från den myndighet som avses i 21 § passlagen eller, i fråga om den som genomgår rättspsykiatrisk vård med särskild utskrivningsprövning, från berörd chefsöverläkare.

För den som genomgår rättspsykiatrisk vård med särskild utskrivningsprövning ska passmyndigheten även inhämta beslut i fråga om tillstånd att under viss del av vårdtiden vistas utanför sjukvårdsinrättningens område enligt 10 § första stycket lagen (1991:1129) om rättspsykiatrisk vård. Förordning (2015:490).

Giltighetstid

4 § Vanligt pass skall i följande fall ges kortare giltighetstid än vad som anges i 3 § andra stycket första meningen passlagen (1978:302):

1. När passet utfärdas för sökande som kan antas komma att förlora sitt svenska medborgarskap. Ett sådant pass skall ges giltighet endast till den tidpunkt då sökanden kan beräknas förlora medborgarskapet.
2. När det i ett passtillstånd har föreskrivits att pass för sökanden får utfärdas endast med begränsad giltighetstid. I ett sådant fall skall passet ges den giltighetstid som har föreskrivits i tillståndet. Förordning (2005:659).

5 § Har upphävts genom förordning (2005:659).

Särskilt pass

Passtyper

6 § Särskilt pass får, utöver vad som anges i 3 § tredje stycket första meningen passlagen (1978:302), utfärdas som en provisorisk resehandling enligt förordningen (1997:698) om Europeiska unionens provisoriska resehandling.
Förordning (2016:136).

7 § Har upphävts genom förordning (2005:659).

8 § Har upphävts genom förordning (2005:659).

9 § Har upphävts genom förordning (2005:659).

10 § Har upphävts genom förordning (2005:659).

Provisoriskt pass

11 § Provisoriskt pass får, utöver vad som anges i 7 a § andra stycket och 7 b § andra stycket passlagen (1978:302), utfärdas

1. av passmyndighet inom Sverige, om sökanden har behov av pass omedelbart för en resa,
2. av passmyndighet utom Sverige

a) för sökande som inte kan styrka sitt svenska medborgarskap eller har förlorat det utan att förvärva medborgarskap i en annan stat,

b) när det finns annat särskilt skäl för utfärdande av provisoriskt pass.

Pass som utfärdas för direkt resa till Sverige med stöd av 11 § passlagen ska utfärdas som provisoriskt pass.
Förordning (2020:488).

12 § En passmyndighet utom riket kan i fråga om provisoriskt pass medge att inställelse sker hos ett ombud för myndigheten eller, om det finns särskilda skäl, efterge kravet på personlig inställelse.

Det som föreskrivs i 1 och 3 §§ gäller även i fråga om provisoriskt pass med följande undantag.

1. Tidigare utfärdat pass behöver inte ges in vid ansökan.
2. Passmyndigheter utom riket behöver inte begära kontroll som avses i 3 § första stycket.

Regeringskansliet (Utrikesdepartementet) får, för passmyndigheter utom riket, meddela föreskrifter om att den sökande ska skriva sitt namn i passformuläret i samband med att passet lämnas ut och i närvaro av den som lämnar ut passet. Polismyndigheten får meddela motsvarande föreskrifter när det gäller pass som utfärdas inom riket. Föreskrifterna får dock inte avse den som inte kan skriva sitt namn.
Förordning (2014:1130).

12 a § För provisoriskt pass gäller undantag från skyldigheten i 6 § andra stycket 1 passlagen (1978:302) att låta passmyndigheten ta den sökandes fingeravtryck.

För provisoriskt pass som utfärdas av en passmyndighet utom riket gäller undantag från skyldigheten i samma paragraf att låta passmyndigheten ta en bild i digitalt format av den sökandes ansikte. Vid en ansökan om provisoriskt pass hos en passmyndighet utom riket ska i stället ett välliknande fotografi av den sökande ges in i två exemplar.
Förordning (2009:386).

13 § Provisoriskt pass får utfärdas att gälla för den tid den sökande behöver ett sådant pass. Giltighetstiden får dock inte överstiga sju månader. Passets giltighetsområde ska begränsas till den sökandes behov av pass. Om skälen till att passet utfärdades har upphört, ska passet tas om hand av en passmyndighet. Förordning (2016:136).

Extra pass

14 § Extra pass får utfärdas för den som innehar ett vanligt pass och som för sitt arbete eller av annat särskilt skäl har behov av mer än ett giltigt pass. Förordning (2005:659).

15 § I ärende om utfärdande av extra pass gäller 1-3 §§ i tillämpliga delar. Vid passansökan skall ges in skriftlig redogörelse av sökanden eller hans arbetsgivare angående de omständigheter som medför behov av extra pass.

16 § Extra pass får utfärdas att gälla för den tid under vilken behov av detta kan beräknas föreligga, dock inte med längre giltighetstid än den som gäller för passinnehavarens vanliga pass. Förordning (2005:659).

Tjänstepass och diplomatpass

17 § Tjänstepass och diplomatpass får utfärdas endast av chefen för Utrikesdepartementet eller den han eller hon bemyndigar till det. Det som föreskrivs i 18-22, 24, 25 och 27 §§ gäller inte ett sådant pass.

I ärenden om tjänstepass och diplomatpass får en kontroll göras av om det finns något sådant hinder som avses i 7 § 3-11, 7 a och 7 b §§ passlagen (1978:302) mot att utfärda pass för den sökande. Polismyndigheten ska utföra en sådan kontroll på begäran av Regeringskansliet (Utrikesdepartementet).
Förordning (2020:488).

Gemensamma bestämmelser

Passtillstånd

18 § Myndighet, som enligt 21 eller 22 § passlagen (1978:302) prövar fråga om passtillstånd, skall ta upp sådan fråga på ansökan av den som saken rör eller på anmälan från passmyndighet enligt 10 § andra stycket passlagen.

Beslut i ärende om passtillstånd skall meddelas skyndsamt. Har beslutet föranletts av anmälan från passmyndighet, skall en avskrift av beslutet översändas till passmyndigheten. Går beslutet sökanden emot, skall avskriften dock översändas först sedan beslutet har vunnit laga kraft.

Vad som föreskrivs i andra stycket gäller i tillämpliga delar även i fråga om avgörande som meddelas med anledning av besvär över beslut i ärende om passtillstånd. Förordning (1981:257).

19 § Anmälan av chefsöverläkare enligt 20 § 1 passlagen (1978:302) ska göras till Polismyndigheten. Chefsöverläkaren ska återkalla anmälan om de omständigheter som har föranlett den inte längre finns. Förordning (2014:1130).

Utfärdande och utlämnande av pass m.m.

20 § Pass utfärdas enligt ett särskilt formulär.
Förordning (1997:1202).

21 § Ett pass skall så snart som möjligt efter utfärdandet lämnas ut till sökanden personligen. När pass skall lämnas ut av passmyndighet utom riket, kan myndigheten medge att det sker hos ombud för myndigheten. Förordning (1997:1202).

22 § När en passmyndighet utom riket har tagit emot en ansökan om pass, ska ett exemplar av ansökningsblanketten tillsammans med ett fotografi snarast sändas till Polismyndigheten. Förordning (2014:1130).

22 a § En passinnehavare har rätt att hos en passmyndighet kontrollera den information som har sparats i lagringsmediet i passet. Förordning (2005:659).

Register m.m.

23 § Polismyndigheten ska föra ett passregister och ett register över omständigheter som avses i 20 § 1 och 3 passlagen (1978:302).

Polismyndigheten ska på begäran lämna ut ett fotografi av en enskild från passregistret till Säkerhetspolisen, Ekobrottsmyndigheten, en svensk ambassad, ett svenskt lönat konsulat, Försvarsmakten, Kustbevakningen, Tullverket, Skatteverket och Kronofogdemyndigheten.

Passregistret får innehålla sådana uppgifter i fråga om utreseförbud och tillfälligt utreseförbud som har lämnats till Polismyndigheten enligt 23 c §. Förordning (2020:488).

23 a § När en domstol eller en åklagare meddelar beslut om reseförbud eller anmälningsskyldighet enligt 25 kap. 1 § rättegångsbalken eller upphäver ett sådant beslut, ska en kopia av beslutet genast skickas till Polismyndigheten.
Myndigheten ska också genast underrättas när reseförbudet eller anmälningsskyldigheten upphör med anledning av anhållande eller häktning.

Har en domstol i samband med dom meddelat beslut om reseförbud eller anmälningsskyldighet enligt 25 kap. 1 § rättegångsbalken eller beslutat att en sådan åtgärd ska bestå, ska domstolen även lämna uppgift till Polismyndigheten när domen fått laga kraft.

I förordningen (2015:488) om erkännande och uppföljning av beslut om övervakningsåtgärder inom Europeiska unionen finns bestämmelser om underrättelse till Polismyndigheten om vissa beslut enligt lagen (2015:485) om erkännande och uppföljning av beslut om övervakningsåtgärder inom Europeiska unionen.
Förordning (2015:490).

23 b § När rätten enligt konkurslagen (1987:672) har meddelat beslut om skyldighet för gäldenären eller någon annan att lämna ifrån sig sitt pass eller om förbud att utfärda pass eller har upphävt ett sådant beslut, ska rätten genast skicka en kopia av beslutet till Polismyndigheten.

Om rätten enligt 6 kap. 8 § konkurslagen beslutar att den berörde ska återfå passet, ska rätten underrätta Polismyndigheten om beslutet. Förordning (2014:1130).

23 c § En sådan kommunal nämnd som fullgör uppgifter inom socialtjänsten eller en domstol ska till Polismyndigheten genast skicka en kopia av ett beslut som har meddelats om

1. utreseförbud enligt 31 a § lagen (1990:52) med särskilda bestämmelser om vård av unga,
2. tillfälligt utreseförbud enligt 31 d § samma lag,
3. tillfälligt undantag från ett utreseförbud enligt 31 i § samma lag, eller
4. att ett utreseförbud eller ett tillfälligt utreseförbud har upphört enligt 31 c eller 31 g § samma lag

eller skicka information om att ett sådant beslut i annat fall har upphört. Förordning (2020:488).

Återkallelse av pass m.m.

24 § Om det finns omständigheter som enligt 24 § första stycket passlagen (1978:302) bör medföra att framställning görs om att ett pass skall återkallas för den som avtjänar fängelsestraff eller står under övervakning efter dom på skyddstillsyn eller villkorlig frigivning från fängelse, skall Kriminalvården göra anmälan om det till övervakningsnämnden. På motsvarande sätt skall chefsöverläkare göra anmälan till Socialstyrelsen, om ett pass bör återkallas för en sådan patient som avses i 24 § andra stycket passlagen.

Framställning om passåterkallelse som har beslutats av en övervakningsnämnd eller Socialstyrelsen skall, sedan beslutet har vunnit laga kraft, översändas till passmyndigheten. Om det finns risk för att passinnehavaren reser ut ur landet innan beslutet har vunnit laga kraft, skall passmyndigheten omedelbart underrättas om beslutet. Det gäller också i fråga om en sådan framställning som avses i

25 § passlagen.
Förordning (2005:1000).

25 § Passmyndighet, som enligt 16 § passlagen (1978:302) är behörig att besluta i ärende om återkallelse av pass eller begränsning av giltighet för pass, skall skyndsamt ta upp sådant ärende, om myndigheten får kännedom om omständighet som avses i 12 § passlagen eller framställning hos myndigheten görs enligt 24 eller 25 § samma lag. Är även annan passmyndighet behörig, skall den myndigheten underrättas om att ärendet har tagits upp.

26 § Har upphävts genom förordning (2009:386).

26 a § Om det finns skäl att återkalla ett pass enligt 12 § första stycket 5, 6 eller 7 passlagen (1978:302) och passmyndigheten överväger att i stället vidta någon åtgärd enligt 14 §, skall myndigheten inhämta yttrande samt de upplysningar som kan vara av betydelse för frågans bedömning från den myndighet som avses i 21 § passlagen eller, i fråga om den som genomgår rättspsykiatrisk vård med särskild utskrivningsprövning, från berörd chefsöverläkare.

För den som genomgår rättspsykiatrisk vård med särskild utskrivningsprövning skall passmyndigheten även inhämta beslut i fråga om tillstånd att under viss del av vårdtiden vistas utanför sjukvårdsinrättningens område enligt 10 § första stycket lagen (1991:1129) om rättspsykiatrisk vård.
Förordning (2005:659).

Indragning av pass

27 § En passmyndighet får dra in ett förslitet, trasigt eller obehörigen ändrat pass eller ett pass som innehåller uppenbar felskrivning. Innehavaren är i sådana fall berättigad att utan avgift få ett nytt pass av samma slag som det indragna med det indragna passets återstående giltighetstid, dock inte med längre giltighetstid än fem år. Förordning (2014:1130).

Makulering av pass

28 § En passmyndighet ska makulera ett gällande pass
1. om passet har återkallats eller dragits in,
2. när innehavaren ansöker om ett nytt pass av annan typ än provisoriskt pass eller extra pass eller, om han eller hon av särskilda skäl har behov av det tidigare passet under handläggningstiden, när det nya passet lämnas ut.

Förordning (2014:1130).

Bemyndiganden

28 a § Regeringskansliet får besluta i vilken utsträckning beskickningar och karriärkonsulat ska fullgöra uppgifter som passmyndighet.

Regeringskansliet får också besluta att ett honorärkonsulat i begränsad utsträckning ska fullgöra uppgifter som passmyndighet. Förordning (2008:383).

29 § Polismyndigheten får, efter att ha hört Regeringskansliet (Utrikesdepartementet), meddela ytterligare föreskrifter om verkställigheten av passlagen (1978:302) och denna förordning när det gäller pass som utfärdas inom riket.
Regeringskansliet får, efter att ha hört Polismyndigheten, meddela motsvarande föreskrifter för passmyndigheter utom riket.

Regeringskansliet får i enskilda fall besluta om avvikelse från denna förordning, när det på grund av särskilda förhållanden är nödvändigt. Förordning (2014:1130).

Avgifter

30 § För prövning av ansökan enligt denna förordning ska den sökande betala en ansökningsavgift enligt följande:

Ärendeslag	Ansökningsavgift
Vanligt pass	400 kronor
Provisoriskt pass	980 kronor
Extra pass	400 kronor
Tjänstepass eller diplomatpass för andra än anställda i Regeringskansliet och vid Styrelsen för internationellt utvecklingssamarbete (Sida) samt	
deras familjemedlemmar	2 300 kronor

För prövning av ansökan gäller i övrigt bestämmelserna i 11-14 §§ avgiftsförordningen (1992:191).

För pass som utfärdas vid passmyndighet utom riket tas avgift ut enligt förordningen (1997:691) om avgifter vid utlandsmyndigheterna.

För prövning av ansökan om provisoriskt pass med stöd av 7 a § andra stycket passlagen (1978:302) ska ingen ansökningsavgift tas ut. Förordning (2020:886).

Övergångsbestämmelser

1989:769

1. Denna förordning träder i kraft den 1 oktober 1989.
2. Äldre föreskrifter tillämpas dock vid passmyndigheter inom riket i den mån dessa saknar möjlighet att tillföra det centrala passregistret uppgifter om utfärdande av pass från terminal.

2005:659

1. Denna förordning träder i kraft den 1 oktober 2005.
2. Provisoriskt pass, som har utfärdats enligt äldre bestämmelser och inte har återkallats, gäller fortfarande under den tid som anges i passet.

Polisen

PMFS 2021:3 / FAP 530-1

Signerat av

Signerat datum

Enhet	Diarienr
Polismyndigheten, Utredning 1 Malmö SU	0150-K5626-23

Originalhandlingens förvaringsplats	Datum	Tid
	2024-04-09	08:19

Involverad personal	Funktion
Cecilia Kjaersgaard	Uppgiftslämnare

Berättelse

För utredningen relevanta avsnitt är gulmarkerade;

2 kap (Ansökan)
1 § (Fotografi)
2 § (Fingeravtryck)
3 § (Namnteckning)
4 § (Vårdnadshavares medgivande)

3 kap (Identitet och medborgarskap)
1 § (Kontroll av identitet)
2 § (Styrkande av identitet)
6 § (Utredning om medborgarskap)

Polismyndighetens författningssamling

ISSN 2002-0139
Utgivare: Gunilla Hedwall

Polismyndighetens föreskrifter och allmänna råd om pass och nationellt identitetskort;

PMFS 2021:3
FAP 530-1

Utkom från trycket
den 13 oktober 2021

beslutade den 1 oktober 2021.

Polismyndigheten föreskriver i samråd med Utrikesdepartementet följande med stöd av 12 § tredje stycket och 29 § första stycket passförordningen (1979:664) samt 24 § första stycket förordningen (2005:661) om nationellt identitetskort och beslutar följande allmänna råd.

1 kap. Tillämpningsområde och definitioner

1 § I dessa föreskrifter och allmänna råd finns bestämmelser om vanligt pass, extra pass och provisoriskt pass som utfärdas inom riket samt om nationellt identitetskort som utfärdas inom riket.

För vanligt pass ska alla bestämmelser utom 9–10 kap. och 11 kap. 2 § tillämpas.

För extra pass ska alla bestämmelser utom 9 kap. och 11 kap. 2 § tillämpas.

För provisoriskt pass ska alla bestämmelser utom 2 kap. 2 § och 2 kap. 8–9 §§, 7–8 kap., 10 kap. och 11 kap. 2 § tillämpas.

För nationellt identitetskort ska alla bestämmelser utom 2 kap. 8–9 §§, 4 och 8–10 kap. samt 11 kap. 1 § tillämpas.

2 § I dessa föreskrifter och allmänna råd har ord och uttryck samma betydelse som i passlagen (1978:302), passförordningen (1979:664) och förordningen (2005:661) om nationellt identitetskort. Därutöver gäller att begreppet resehandling avser vanligt pass, extra pass, provisoriskt pass och nationellt identitetskort.

2 kap. Ansökan

Fotografi

1 § Den digitala bild som Polismyndigheten ska ta av sökanden enligt 6 § passlagen (1978:302) och 3 § förordningen (2005:661) om nationellt identitetskort ska uppfylla följande krav.

1. Ansiktet ska vara avbildat rakt framifrån. Hela huvudet ska vara synligt och centrerat i bild.
2. Ansiktsuttrycket ska vara avslappnat och neutralt.
3. Bakgrunden ska vara ljus. Ansiktet ska vara jämnt belyst och det får inte finnas skuggor eller andra störande inslag i bakgrunden.
4. Pupillerna ska synas tydligt. Mörka glasögon får inte bäras i annat fall än då detta är påkallat av medicinska skäl. Reflexer får inte synas i glasögonen.

5. Blicken ska vara riktad mot kamerans lins. Undantag får göras för spädbarn och sökande som av medicinska skäl inte kan rikta sin blick mot kameran.
6. Huvudbonad får inte bäras. Undantag får göras för den som i dagligt bruk bär detta av religiösa eller andra särskilda skäl. Även om ett sådant undantag görs får huvudbonaden inte täcka eller skugga ansiktet.

I *bilaga* till dessa föreskrifter och allmänna råd finns exempel på fotografier som visar vad som godkänns och inte godkänns i pass och nationellt identitetskort.

Allmänt råd

Om en sökande åberopar religiösa eller andra särskilda skäl för att bära huvudbonad, behöver skälen inte styrkas. Särskilda skäl kan vara att sökanden vill bära huvudbonad till följd av medicinsk behandling.

Fingeravtryck

2 § De fingeravtryck som sökanden ska lämna enligt 6 § passlagen (1978:302) och 3 § förordningen (2005:661) om nationellt identitetskort ska tas på följande sätt.

Sökandens fingeravtryck ska tas av pekfingret på vänster och höger hand. Kan fingeravtryck inte tas av ett pekfinger ska avtryck i stället tas i ordningen långfinger, ringfinger eller tumme. Fingeravtryck får inte tas av lillfingret.

Allmänt råd

Om en sökande är tillfälligt förhindrad att lämna fingeravtryck från de fingrar som anges i andra stycket på en eller båda händerna bör, beroende av resmål, Polismyndigheten upplysa om möjligheten att ansöka om ett nationellt identitetskort med en giltighetstid om högst ett år eller ett provisoriskt pass. Polismyndigheten bör bestämma en kortare giltighetstid än ett år för det nationella identitetskortet om det går att avgöra när hindret kan förväntas upphöra.

Namnteckning

3 § Enligt 1 § första stycket passförordningen (1979:664) och 3 § första stycket förordningen (2005:661) om nationellt identitetskort ska ansökan undertecknas av sökanden. Av bestämmelserna följer att kravet på att ansökan ska undertecknas inte gäller den som inte kan skriva sitt namn.

För personer som av någon anledning inte kan skriva sitt namn, ska texten ”Kan ej underteckna / not able to sign” användas.

Allmänt råd

En namnteckning är en persons särpräglade sätt att vanemässigt skriftligen återge sitt namn.

4 § Vårdnadshavares medgivande enligt 1 § andra stycket 3 passförordningen (1979:664) eller 3 § andra stycket 3 förordningen (2005:661) om nationellt identitetskort ska lämnas på formuläret *Bilaga till ansökan om pass/nationellt identitetskort (för underårig)* (PM 531.2) eller på annat likvärdigt sätt.

Formuläret eller handlingen ska undertecknas av barnets vårdnadshavare eller, om barnet har två vårdnadshavare, av båda vårdnadshavarna. Respektive vårdnadshavares namnteckning ska vara vidimerad.

Ett medgivande ska vara daterat och får inte vara äldre än en månad när det lämnas in till Polismyndigheten.

5 § Den som vidimerar en namnteckning enligt 4 § ska ha fyllt 15 år. Samma person kan vidimera båda namnteckningarna. I så fall ska vidimeringen göras under varje vårdnadshavares namnteckning. En vårdnadshavare får inte vidimera den andre vårdnadshavarens namnteckning.

6 § Om det inte framgår av uppgift från Polisens Informationslösning vem som är vårdnadshavare ska detta styrkas genom en kopia av lagakraftvunnen dom eller beslut.

Om den minderårige eller hans eller hennes vårdnadshavare inte är folkbokförda i Sverige och därför inte förekommer i Polisens Informationslösning, ska ett annat dokument som födelsebevis, familjebok eller liknande handling bifogas ansökan.

7 § Enligt 7 § 2 passlagen (1978:302) och 3 § 3 förordningen (2005:661) om nationellt identitetskort kan pass och nationellt identitetskort utfärdas trots att vårdnadshavares medgivande saknas, om det finns synnerliga skäl att ändå utfärda pass eller nationellt identitetskort.

Allmänt råd

Synnerliga skäl kan t.ex. föreligga om en vårdnadshavare befinner sig utomlands och det är uppenbart att dennes medgivande annars skulle ha lämnats. Synnerliga skäl kan föreligga även i andra mycket särpräglade fall, där exempelvis hänsynen till barnets ålder, behov och egna önskningar bör ges en avgörande betydelse. När det gäller barn placerade i familjehem utan särskilt förordnande av domstol i vårdnadsfrågan bör vid bedömningen, utöver vad som är till barnets bästa, bland annat beaktas vad som kan anses främja vården eller om den naturliga kontakten med de biologiska föräldrarna kan anses vara bruten.

8 § I 3 § andra stycket passförordningen (1979:664) finns bestämmelser om när yttrande ska inhämtas från sådan kommunal nämnd som fullgör uppgifter inom socialtjänsten.

Allmänt råd

Den omständigheten att en socialnämnd har tillstyrkt att pass utfärdas kan inte utan vidare ersätta samtycke från den ena vårdnadshavaren. Polismyndigheten bör alltid göra en självständig bedömning av om det finns synner-

liga skäl att bevilja ansökan. Exempelvis bör Polismyndigheten försöka klarlägga anledningen till att ett medgivande saknas. Är det fråga om en underårig som vårdas enligt lagen (1990:52) med särskilda bestämmelser om vård av unga bör Polismyndigheten ta hänsyn till om en socialnämnd tillstyrker att pass utfärdas utifrån perspektivet att det behövs för att genomföra LVU-vården av den unge.

Redogörelse om förkommet pass

9 § Den redogörelse som sökanden ska lämna om ett förstört eller förkommet pass enligt 1 § 1 passförordningen (1979:664) ska lämnas på formuläret *Redogörelse vid skada eller förlust av gällande resehandling enligt 1 § 1 passförordningen (1979:664)* (PM 531.10). Saknas en anmälan eller spärrmarkering ska en sådan enligt 5 kap. 1 § göras skyndsamt.

Giltighetstid för resehandling för barn som saknar namn

10 § Om Polismyndigheten ska utfärda ett pass eller ett nationellt identitetskort för ett barn för vilket ansökan om förnamn till Skatteverket inte är gjord, eller efternamnet ännu inte är slutligt fastställt, får giltighetstiden inte vara längre än till dagen innan barnet blir tre månader gammalt. I stället för förnamn ska texten ”Ej namngiven pojke/flicka / Unnamed boy/girl” användas. Snedstrecken kring det preliminära efternamnet i Polismyndighetens resehandlingssystem ska tas bort innan ansökan registreras.

Uppgift om födelseort saknas

11 § Om uppgift om sökandens födelseort saknas ska födelselandet i stället anges i fältet avsett för födelseort. Namnet på ett land ska förkortas enligt International standard ISO 3166-1:2013 *Codes for the representation of names of countries and their subdivisions – Part 1: Country codes* (utgåva 3).

3 kap. Identitet och medborgarskap

Kontroll av identitet

1 § Polismyndigheten ska noggrant kontrollera den sökandes identitet.

2 § Sökanden ska vid ansökningstillfället i första hand styrka sin identitet genom att visa upp en godtagbar identitetshandling.

Godtagbar identitetshandling enligt första stycket är giltigt

1. svenskt vanligt eller extra pass eller nationellt identitetskort,
2. svenskt körkort,
3. svenskt SIS-märkt identitetskort, eller
4. identitetskort för folkbokförda i Sverige.

Med SIS-märkt identitetskort i andra stycket 3 avses kort som har utfärdats enligt och certifierats mot Svensk standard SS 614314:2015 *Identifieringskort – certifierade identitetskort av typ ID-1* (utgåva 8) och SBC 151-U *Särskilda bestämmelser för certifiering av överensstämmelse med standard, Identitetskort SS 614314* (utgåva 15).

3 § Om sökanden inte har en godtagbar identitetshandling ska sökanden styrka sin identitet med en skriftlig försäkran i vilken en intygsgivare intygar att sökandens uppgifter om identiteten är riktiga. Försäkran ska lämnas på formuläret *Försäkran om sökandens identitet* (PM 531.8 eller 531.12) och vara undertecknad av den som intygar sökandens uppgifter.

En intygsgivare enligt första stycket ska känna personen väl. Intygsgivaren ska i relation till sökanden vara

1. vårdnadshavare,
2. särskilt förordnad förmyndare enligt föräldrabalken,
3. barn eller barnbarn över 18 år,
4. förälder,
5. hel- eller halvsyskon över 18 år,
6. mor- eller farförälder,
7. make, maka, registrerad partner eller sambo enligt 1 § första stycket sambolagen (2003:376),
8. familjehemsförälder,
9. god man eller förvaltare enligt föräldrabalken,
10. arbetsgivare (behörig firmatecknare) eller behörig arbetsgivarrepresentant, eller
11. anställd vid en kommunal eller statlig myndighet och ha en yrkesmässig relation till sökanden.

En sådan arbetsgivare, arbetsgivarrepresentant eller anställd som avses i andra stycket punkterna 10–11 ska i den skriftliga försäkran ange sin relation till sökanden. En försäkran från en arbetsgivare eller arbetsgivarrepresentant får inte godtas om sökanden har varit anställd hos arbetsgivaren kortare tid än ett år.

4 § Om sökanden inte kan styrka sin identitet på sätt som anges i 2 eller 3 § ska sökanden styrka sin identitet på något annat tillförlitligt sätt.

5 § En intygsgivare enligt 3 § ska styrka sin identitet genom att visa upp en godtagbar identitetshandling enligt 2 § andra stycket. Detsamma gäller om sökanden styrker sin identitet enligt 4 § och det sker genom en intygsgivare. Intygsgivaren ska styrka sökandens uppgifter i närvaro av sökanden. Intygsgivaren ska på Polismyndighetens begäran styrka den relation som hon eller han har till sökanden.

Utredning om medborgarskap

6 § Om det behövs för att säkerställa att sökanden är svensk medborgare ska Polismyndigheten genomföra en utredning om detta. Om sökanden saknar svenskt personnummer eller samordningsnummer ska en utredning om medborgarskap alltid göras.

Sökanden ska inför prövningen lämna uppgifter på formuläret *Prövning av svenskt medborgarskap* (PM 531.1).

Allmänt råd

Skäl att genomföra en utredning om medborgarskap kan t.ex. vara att sökanden är eller har varit folkbokförd utomlands.

Begäran om samordningsnummer

7 § Om den som ansöker om pass eller nationellt identitetskort saknar personnummer eller samordningsnummer ska Polismyndigheten lämna en begäran till Skatteverket om att ett samordningsnummer tilldelas. En begäran får inte skickas förrän Polismyndigheten har säkerställt att sökanden har styrkt sin identitet och sitt svenska medborgarskap. Sökanden måste då infinna sig personligen hos Polismyndigheten.

Granskning av åberopade handlingar

8 § Om sökanden åberopar handlingar till styrkande av sin identitet eller sitt medborgarskap ska de visas upp för Polismyndigheten i original eller genom vidimerade kopior av original.

9 § Polismyndigheten ska granska äktheten hos en uppvisad identitetshandling.

Om det uppstår tveksamhet om en uppvisad identitetshandling är giltig eller har utfärdats för sökanden eller en intygsgivare enligt 3 § ska en kontroll göras hos utfärdaren eller tillverkaren av kortet.

4 kap. Passhinder

1 § Om det vid ansökningstillfället framkommer att det kan finnas passhinder enligt 7 § 3–11, 7 a § eller 10 § passlagen (1978:302) i fråga om den sökande ska Polismyndigheten göra en undersökning genom slagningar i Polismyndighetens resehandlingssystem, misstankeregistret, belastningsregistret, nationella personefterlysningsregistret, kriminalvårdsregistret och Schengens informationssystem.

5 kap. Spärr m.m. av pass och nationellt identitetskort

1 § Om den för vilken ett pass eller nationellt identitetskort är utställt uppger att ett giltigt pass eller nationellt identitetskort har stulits eller förkommit ska Polismyndigheten skyndsamt göra en spärrmarkering om den stulna eller förkomna resehandlingen i Polismyndighetens resehandlingssystem. Detsamma gäller om Polismyndigheten har beslutat att återkalla en resehandling. En sådan spärr får inte hävas.

I samband med att en anmälan upprättas om ett stulet eller förkommet pass eller nationellt identitetskort ska den för vilken resehandlingen är utställd upplysas om att resehandlingen kommer att spärras och att spärrmarkeringen inte får hävas.

Allmänt råd

Uppgift i resehandlingssystemet om stulen eller förkommen resehandling vidarebefordras automatiskt av Polismyndigheten till Schengen Information System (SIS) och Interpols databas över stulna och förkomna resehandlingar, varefter resehandlingen spärras även internationellt. Den för vilken ett pass eller nationellt identitetskort är utställt bör därför uppmanas att, för det fall den spärrade resehandlingen skulle återfinnas, inte använda

sig av den eftersom det finns en stor risk att i så fall bli nekad inresa i ett annat land och att resehandlingen omhändertas av en utländsk myndighet.

2 § Om ett pass eller nationellt identitetskort, som anmälts som stulet eller förkommet och som spärrats i samband med en polisanmälan, återfinns av den för vilken resehandlingen är utställd eller upphittas av annan ska Polismyndigheten makulera resehandlingen.

Har ett upphittat pass eller nationellt identitetskort inte anmälts som stulet eller förkommet ska det, om den för vilken resehandlingen är utställd inte kan anträffas, makuleras och destrueras.

6 kap. Utlämnande av pass och nationellt identitetskort

1 § Vid ansökningstillfället ska Polismyndigheten fråga sökanden vid vilket utlämningsställe eller vilken utlandsmyndighet passet eller det nationella identitetskortet ska hämtas ut.

2 § Innehavaren ska återge sitt namn på samma sätt som vid ansökan (kontrasignera) på avsedd plats i passet eller det nationella identitetskortet. Kontrasigneringen ska göras med en kulspetspenna som ger arkivbeständig blå eller svart text. För en innehavare som av någon anledning inte kan skriva sitt namn ska denna plats markeras med ett streck från övre vänstra hörnet till nedre högra hörnet.

7 kap. Påminnelse och förstöring

1 § Om ett pass eller ett nationellt identitetskort inte har hämtats inom den tid som Polismyndigheten finner skälig, ska myndigheten sända en påminnelse i vanligt brev till sökandens folkbokföringsadress eller till den e-postadress som sökanden har uppgett vid ansökningstillfället.

Allmänt råd

En påminnelse bör sändas till sökanden senast tre månader efter det att handlingen har utfärdats. Normalt bör endast en påminnelse sändas.

2 § Om ett pass eller ett nationellt identitetskort inte har hämtats inom skälig tid efter det att en påminnelse har sänts till sökanden, ska Polismyndigheten makulera och destruera handlingen.

Allmänt råd

Polismyndigheten bör makulera och destruera passet eller det nationella identitetskortet tidigast en månad efter det att en påminnelse har sänts till sökanden.

8 kap. Ändring i vanligt pass och extra pass

1 § Polismyndigheten får göra ändringar i ett utfärdat vanligt och extra pass om det behövs för att begränsa passets giltighetstid eller giltighetsområde.

Den nya uppgiften ska antecknas på den sida i passet som är avsedd för myndighetens särskilda noteringar.

2 § Under den ändrade texten ska myndighetens stämpel placeras tillsammans med datum och beslutsfattarens underskrift.

9 kap. Särskilda bestämmelser om provisoriskt pass

Giltighetstid

1 § Polismyndigheten ska anpassa giltighetstiden för ett provisoriskt pass till den tid som sökanden behöver för att genomföra en resa eller flera resor i en omedelbar följd.

Om sökanden behöver passet för en resa till ett land, vilket kräver att passet vid inresa ska vara giltigt under en viss minsta tid, får myndigheten anpassa giltighetstiden till det kravet. Av 13 § passförordningen (1979:664) framgår att giltighetstiden inte får överstiga sju månader.

Allmänt råd

Utfärdas ett provisoriskt pass för en sökande som ska genomföra flera resor i en omedelbar följd, bör en anteckning göras om att passet gäller för flera resor under viss angiven tid. Anteckningen bör göras på den sida i passet som är avsedd för myndighetens särskilda noteringar, enligt följande exempel: ”Passet gäller för mer än en resa från och till Sverige under tiden 2018-09-13–09-27”. Under anteckningen ska myndighetens stämpel placeras tillsammans med datum och beslutsfattarens underskrift.

Giltighetsområde

2 § Av 13 § passförordningen (1979:664) framgår att passets giltighetsområde ska begränsas till den sökandes behov av pass. Polismyndigheten ska anteckna passets giltighetsområde på den sida i passet som är avsedd för myndighetens särskilda noteringar. Namnet på ett land ska förkortas enligt International standard ISO 3166-1:2013 *Codes for the representation of names of countries and their subdivisions – Part 1: Country codes* (utgåva 3).

Pass som har tagits om hand

3 § Om Polismyndigheten har tagit hand om ett provisoriskt pass enligt 13 § passförordningen (1979:664) ska myndigheten makulera det i avvaktan på att det destrueras.

10 kap. Särskilda bestämmelser om extra pass

1 § Enligt 14 § passförordningen (1979:664) får extra pass utfärdas för en passinnehavare som för sitt arbete eller av annat särskilt skäl har behov av mer än ett giltigt pass. Behovet ska motiveras utförligt.

Sökandens skriftliga redogörelse till ansökan om extra pass ska innehålla uppgift om den tid under vilken sökanden behöver passet. Om sökanden har ett tidigare utfärdat extra pass som fortfarande är giltigt ska sökanden uppge

om han eller hon har behov av det tidigare utfärdade extra passet under en övergångsperiod.

Allmänt råd

Särskilda skäl kan föreligga t.ex. om

1. sökanden ska resa till länder mellan vilka det råder sådana politiska förhållanden som gör det mycket svårt att resa in i ett av länderna med ett vanligt pass, vilket har använts för en resa till ett annat av länderna,
2. sökanden vid en resa måste ha sitt vanliga pass inlämnat hos en utländsk myndighet för att få visering eller uppehållstillstånd avseende en annan resa, eller
3. ett vanligt pass har fulltecknats genom inrese-, utrese- eller viseringsstämplar innan passets giltighetstid har gått ut och det i passet finns en visering som fortfarande gäller.

11 kap. Makulering av pass eller nationellt identitetskort

1 § Makulering av pass ska ske genom att främre pärmen, personsidan och de sidor som inte är avsedda för in- och utresestämplar, viseringar och liknande hålslås på tre ställen med hålslag eller hålstans i form av fyruddig stjärna.

2 § Makulering av nationellt identitetskort ska ske genom att handlingen hålslås på tre ställen med hålslag eller hålstans i form av fyruddig stjärna.

3 § Pass som är försett med chip och nationellt identitetskort ska makuleras på ett sådant sätt att chip och antenn görs obrukbara.

Om ett pass dras in enligt 27 § passförordningen (1979:664) och passet är försett med chip, ska det makuleras på ett sådant sätt att chip och antenn inte förstörs. Detsamma gäller vid makulering av ett nationellt identitetskort som reklameras på grund av fel.

12 kap. Undantag

1 § Polismyndigheten får, om det finns särskilda skäl, besluta om undantag från dessa föreskrifter.

---

1. Dessa föreskrifter och allmänna råd träder i kraft den 1 november 2021.
2. Genom föreskrifterna upphävs Polismyndighetens föreskrifter och allmänna råd (PMFS 2021:2) om pass och nationellt identitetskort.

På Polismyndighetens vägnar

ANDERS THORNBERG

Emma Holfve
(Rättsavdelningen)

Godkända **Inte godkända**

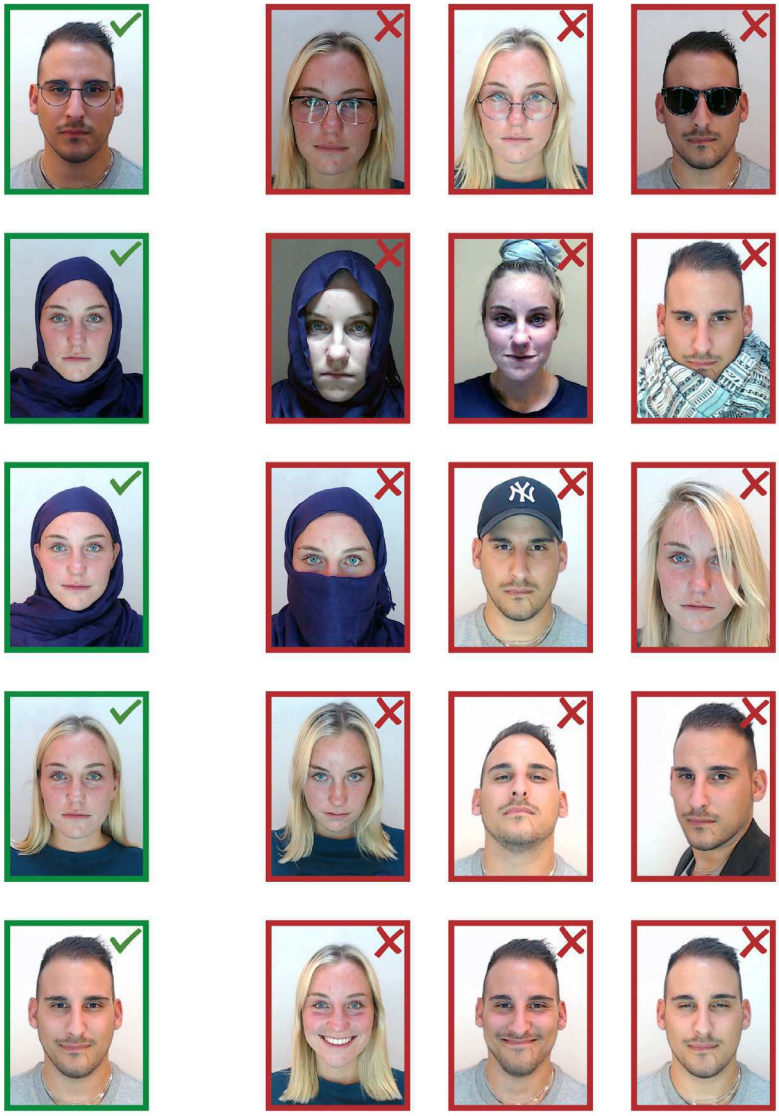

Polisen

PM 2021:22 Polismynd. riktlinjer/Endast urval

Signerat av

Signerat datum

Enhet	Diarienr
Polismyndigheten, Utredning 1 Malmö SU	0150-K5626-23

Originalhandlingens förvaringsplats	Datum	Tid
	2024-04-09	08:45

Involverad personal	Funktion
Cecilia Kjaersgaard	Uppgiftslämnare

Berättelse

Polismyndighetens riktlinjer för resehandlingsprocessen (pass och nationellt identitetskort)

Endast sidorna 1, 2, 3 och 8.

Utifrån gärningsbeskrivning gulmarkerat relevant avsnitt;

Punkt 9.2 (Ansökan)

9.2.3 (En ansökan får inte färdigbehandlas i RES förrän obligatoriska uppgifter har tillförts ärendet.)

Polismyndighetens riktlinjer för resehandlingsprocessen (pass och nationellt identitetskort)

Polisen

PM 2021:22
Saknr 530
Publicerades den

Avser område/ämne	*Gäller för följande organisatoriska enheter (adressater)*
Resehandlingar	Polismyndigheten
Beslutad av/titel	*Föredragande/organisatorisk enhet*
Gunilla Hedwall, avdelningschef	Emma Holfve, enheten för förvaltningsrätt
Beslutsdatum	
2021-07-01	
Gäller från och med	*Giltighetstid*
2021-08-02	Tills vidare
Ersätter dokument som upphävs	
Polismyndighetens riktlinjer för resehandlingsprocessen (pass och nationellt identitetskort), PM 2019:9	

INNEHÅLL

1 BAKGRUND OCH SYFTE 4

2 REGIONALA SAMORDNARE 4

3 SAMVERKANSFORUM 5

4 UTRUSTNING, EKONOMI OCH PLANERING I ÖVRIGT 5

4.1 Kostnader och beställning av utrustning 5

4.2 Lokaler och etablering 6

5 HANDLÄGGARE 6

6 UTBILDARE 6

7 HANDLEDARE 7

8 BEHÖRIGHET I ÄRENDESYSTEMET RES 7

9 HANDLÄGGNINGEN 8

10 PASSFORMULÄR 10

11 FÖRVARING AV RESEHANDLINGAR 11

12 MAKULERING OCH DESTRUKTION AV RESEHANDLINGAR 11

13 FÖRFALSKADE RESEHANDLINGAR OCH RESEHANDLINGAR SOM HITTEGODS 12

14 BILAGOR 12

Bilaga 1 Kursplaner 12

Bilaga 2 Exempel på godkända respektive inte godkända fotografier 12

Bilaga 3 Dokumentation i RES 12

Bilaga 4 Reservrutin vid driftstopp i RES 12

8.3 Om en handläggare inte har genomgått fortbildning enligt punkten 5.3 ska handläggarens behörighet i RES tas bort. Det är den regionala samordnarens ansvar att kontrollera och följa upp denna åtgärd.

8.4 Om en handläggare inte har genomgått fortbildning enligt punkten 8.2 inom de två år som anges i bestämmelsen ska handläggarens behörighet i RES tas bort. Det är den regionala samordnarens ansvar att kontrollera och följa upp denna åtgärd. Detta innebär alltså att en handläggare har två år på sig att med godkänt resultat genomgå utbildningen, innan frågan om att ta bort behörighet enligt denna punkt kan bli aktuell.

8.5 Handläggare som genomgår den nationella utbildningen för handläggning av resehandlingsärenden – kompetensnivå 1 enligt punkten 5.1 ges begränsad behörighet i RES.

8.6 Om behörig handläggare inte utfört handläggning i RES-systemet på sex (6) månader ska handläggarens behörighet tas bort. Det gäller dock inte om det finns särskilda skäl. Det är den regionala samordnarens ansvar att kontrollera och följa upp denna åtgärd.

9 Handläggningen

9.1 Förvaltningslagen

9.1.1 Vid handläggning av resehandlingsärenden ska förvaltningslagen (2017:900) tillämpas, om det inte finns regler i en annan lag eller i förordning som avviker från den lagen. Syftet med förvaltningslagen är att säkerställa att ärendena handläggs på ett effektivt och rättssäkert sätt och att myndigheterna uppfyller sin serviceskyldighet.

9.2 Diarieföring

9.2.1 Som huvudregel ska resehandlingsärenden diarieföras i RES. Undantaget är ärendekategorierna *rekvisition av samordningsnummer* (saknr 531) och *Vårdnadshavare ger ej medgivande för pass/nationellt id-kort* (saknr 532) som ska diarieföras i Polismyndighetens allmänna diarium, PÄr, se Polismyndighetens riktlinjer för saknummersystemet.

9.2 Ansökan

9.2.1 Ansökan om pass eller nationellt identitetskort ska handläggas i Resehandlingssystemet (RES).

9.2.2 I systemet ska följande beteckningar användas. Vanligt pass (V), extra pass (E), provisoriskt pass (P) samt nationellt identitetskort (ID).

9.2.3 En ansökan får inte färdigbehandlas i RES förrän obligatoriska uppgifter har tillförts ärendet.

9.2.4 Tidigare utfärdat gällande pass eller nationellt identitetskort ska lämnas in vid ansökningstillfället, om sökanden inte har behov av det under

Polismyndighetens riktlinjer för resehandlingsprocessen (pass och nationellt identitetskort)

Polisen

PM 2021:22
Saknr 530
Publicerades den

Avser område/ämne	*Gäller för följande organisatoriska enheter (adressater)*
Resehandlingar	Polismyndigheten
Beslutad av/titel	*Föredragande/organisatorisk enhet*
Gunilla Hedwall, avdelningschef	Emma Holfve, enheten för förvaltningsrätt
Beslutsdatum	
2021-07-01	
Gäller från och med	*Giltighetstid*
2021-08-02	Tills vidare
Ersätter dokument som upphävs	
Polismyndighetens riktlinjer för resehandlingsprocessen (pass och nationellt identitetskort), PM 2019:9	

INNEHÅLL

1 BAKGRUND OCH SYFTE 4

2 REGIONALA SAMORDNARE 4

3 SAMVERKANSFORUM 5

4 UTRUSTNING, EKONOMI OCH PLANERING I ÖVRIGT 5

4.1 Kostnader och beställning av utrustning 5

4.2 Lokaler och etablering 6

5 HANDLÄGGARE 6

6 UTBILDARE 6

7 HANDLEDARE 7

8 BEHÖRIGHET I ÄRENDESYSTEMET RES 7

9 HANDLÄGGNINGEN 8

10 PASSFORMULÄR 10

11 FÖRVARING AV RESEHANDLINGAR 11

12 MAKULERING OCH DESTRUKTION AV RESEHANDLINGAR 11

13 FÖRFALSKADE RESEHANDLINGAR OCH RESEHANDLINGAR SOM HITTEGODS 12

14 BILAGOR 12

Bilaga 1 Kursplaner 12

Bilaga 2 Exempel på godkända respektive inte godkända fotografier 12

Bilaga 3 Dokumentation i RES 12

Bilaga 4 Reservrutin vid driftstopp i RES 12

1 Bakgrund och syfte

1.1 Polismyndigheten är enligt passlagen (1978:302) passmyndighet inom riket och ansvarar för ärenden enligt passlagen. Polismyndigheten ansvarar också för ärenden enligt förordningen (2005:661) om nationellt identitetskort. Rättsavdelningen har enligt Polismyndighetens arbetsordning processansvaret för dessa ärenden. Vad som avses med processansvar följer av arbetsordningen. Polisregionerna har enligt Polismyndighetens arbetsordning verksamhetsansvar. Vad som aves med verksamhetsansvar och den organisatoriska ordningen för pass och nationella identitetskort följer av arbetsordningen.

1.2 Riktlinjerna syftar till att säkerställa enhetlighet, rättssäkerhet och effektivitet inom resehandlingsverksamheten. De syftar även till att tydliggöra polisregionernas ansvar inom resehandlingsverksamheten och deltagande i nationell samverkan. Om en regel i riktlinjerna bara är en rekommendation framgår det. I övriga delar är riktlinjerna tvingande.

2 Regionala samordnare

2.1 Varje polisregion ska utse en medarbetare med uppgift att vara regional samordnare för kommunikation och samordning inom resehandlingsverksamheten. Polisregionen får också utse en ersättare för samordnaren för deltagande i nationella samarbetsmöten vid ordinarie samordnarens förhinder. Uppdraget som regional samordnare eller ersättare för regional samordnare bör innehas av samma medarbetare över en längre tidsperiod.

2.2 Den regionala samordnaren ska ansvara för att förmedla information som kan ha betydelse för regionens resehandlingsverksamhet och vara polisregionens kontaktperson mot rättsavdelningen, den egna polisregionen och HR.

2.3 Samordnarens ansvar omfattar bl.a. att

- stödja sin regions kansli i frågor som berör polisregionens resehandlingsverksamhet inklusive kompetensförsörjning,
- delta i de nationella samverkansforum som rättsavdelningen sammankallar till och vid dessa möten företräda regionens uppfattning i frågor om resehandlingsverksamheten,
- föra nationell information vidare till polisregionens kanslichef, utbildare, handläggare och andra berörda,
- vara polisregionens kunskapsstöd i handläggningen inom verksamhetsområdet,
- sammanställa regionens önskemål om utveckling av ärendehanteringssystem för handläggning av resehandlingar samt system för tidsbokning och
- regelbundet sammanställa dokumentation av handläggarnas ut-bildning och behörighet.

2.4 Samordnaren ska ges tillräckligt med tid för att utföra de uppgifter som följer av uppdraget enligt ovan.

3 Samverkansforum

3.1 Rättsavdelningen sammankallar de regionala samordnarna till regelbundna samverkansforum. Syftet med samverkansforum är att utbyta och sprida information för en enhetlig, rättssäker och effektiv process samt ta fram underlag för rättsavdelningens processansvar att styra, utveckla och följa upp verksamheten.

3.2 Samverkansforumen är av rådgivande karaktär i de frågor om resehandlingsprocessen som behandlas vid forumen.

4 Utrustning, ekonomi och planering i övrigt

4.1 Kostnader och beställning av utrustning

4.1.1 Rättsavdelningen är kategoriägare för resedokument och utrustning och ska ta initiativ till upphandling och avtal avseende sådana.

4.1.2 Pass och id-kortsverksamheten är avgiftsfinansierad, vilket innebär att avgiften ska täcka verksamhetens kostnader. Ekonomiavdelningen ansvarar enligt arbetsordningen för den finansiella styrningen. Verksamhetsansvarig ska säkerställa att ekonomin för den avgiftsfinansierade verksamheten särskiljs från anslagsfinansierad. Ekonomiavdelningen följer upp de totala kostnaderna i samråd med processägaren.

4.1.3 Kostnader för passböcker och nationella identitetskort, resehandlingssystemet, utrustning för upptagning av ansökningar och kontroll av resehandlingar, tidsbokningssystem samt viss annan utrustning som kan hänföras till verksamhet med handläggning av ansökan om och kontroll av resehandling, belastar ett nationellt kostnadsställe.

4.1.4 Den utrustning som avses i 4.1.3 är fotostation, bordsmaskin, MRZ-läsare och EMRTD-utrustning, skåp och makuleringsmaskiner. De it-system som avses är RES, Vynamic och tidbokningssystem.

4.1.5 Förutom denna utrustning och system (som alla ska omfattas av avgiften) så ska även annan utrustning som behövs för den avgiftsfinansierade verksamheten hanteras som en del av avgiften, t.ex. datorer i receptionen som behövs för att medborgaren ska "logga in/bekräfta sin tid" strax före ansökan. Dessa ska hanteras som direkta kostnader specifikt för passverksamheten. Anskaffning eller frågor om återlämnande av ovan angiven utrustning sker i dialog med Rättsavdelningen.

4.2 Lokaler och etablering

4.2.1 Varje polisregion ansvarar, i dialog med ekonomiavdelningen, för att lokaler och utrymmen för resehandlingsverksamheten är ändamålsenliga. Ändringar i lokaler kan påverka resultat och kvalitet i den färdiga resehandlingen. Inför nybyggnation och ändringar ska därför, utöver dialogen med ekonomiavdelningen, samråd om utformning ske med rättsavdelningen.

5 Handläggare

5.1 Handläggning av resehandlingsärenden får endast utföras av medarbetare som genomgått lägst nationell utbildning för handläggning av resehandlingsärenden – kompetensnivå 1 med godkänt resultat och har sin behörighet. Se ”Handläggning av resehandlingsärenden - kompetensnivå 1” i kursplanen, bilaga 1. Denna utbildning består av både en teoretisk och en praktisk del.

5.2 Efter genomgången utbildning med godkänd examination upprättas ett utbildningscertifikat. Om medarbetaren inte har ansökt om handläggarbehörighet i RES inom tre månader är certifikatet inte giltigt.

5.3 Handläggare av resehandlingsärenden ska genomgå fortbildning enligt fastställd fortbildningsplan med högst två års mellanrum. Sådan insats ska planeras i samråd med kompetensenheten.

5.4 Medarbetare med uppgift att handlägga och utreda ärenden enligt passlagen (1978:302), passförordningen (1979:664) och förordningen (2005:661) om nationellt identitetskort på kompetensnivå 2 samt förbereda ärenden för beslut i dessa ärenden ska beredas möjlighet att gå utbildning ”Handläggning av resehandlingsärenden – Kompetensnivå 2 - vidareutbildning”. Sådan insats ska planeras i samråd med kompetensenheten.

5.5 Medarbetare med god erfarenhet av handläggning och utredning av ärenden enligt passlagen (1978:302), passförordningen (1979:664) och förordningen (2005:661) om nationellt identitetskort och som ska fatta beslut i dessa ärenden ska beredas möjlighet att gå utbildning ”Handläggning av resehandlingsärenden – Kompetensnivå 3 – vidareutbildning (beslutsfattare)”. Sådan insats ska planeras i samråd med kompetensenheten.

6 Utbildare

6.1 Varje polisregion ska utse ett tillräckligt antal medarbetare med uppgift att vara utbildare för att i första hand tillgodose polisregionens behov av utbildning för handläggning av resehandlingsärenden.

6.2 Medarbetare med uppgift att vara utbildare för genomförande av utbildning inom resehandlingsprocessen ska ha genomgått nationell

utbildarkurs. Se ”Handläggning av resehandlingsärenden – utbildarutbildning” i kursplanen, bilaga 1.

6.3 Endast medarbetare som med godkänt resultat har genomgått den nationella utbildarkursen enligt punkten 6.2 får utses till utbildare.

6.4 Den som utses till utbildare ska ha god erfarenhet och kompetens från handläggning av resehandlingsärenden, bedömas vara lämplig för uppdraget samt ha intresse av att bidra till den nationella utvecklingen inom verksamhetsområdet.

6.5 Utbildaren ska ges tillräckligt med tid för planering, genomförande och uppföljning av utbildningsinsatserna samt tid för egen kompetensutveckling.

6.6 Utbildaren ska årligen genomföra minst en utbildningsinsats genom kompetensenheten för att behålla behörighet som utbildare.

6.7 Om en utsedd utbildare ska avsluta sitt uppdrag eller kommer att vara frånvarande en längre tid, ska samordnaren skriftligt informera rättsavdelningen om detta.

7 Handledare

7.1 Varje polisregion ska utse ett tillräckligt antal medarbetare med uppgift att vara handledare under den nationella utbildningens praktiska moment (”Handläggning av resehandlingsärenden – kompetensnivå 1”).

7.2 Medarbetare med uppgift att vara handledare för genomförande av utbildning ”Handläggning av resehandlingsärenden – kompetensnivå 1” ska ha genomgått nationell handledarutbildning. Se ”Handläggning av resehandlingsärenden – handledarutbildning” i kursplanen, bilaga 1.

7.3 Endast medarbetare som har genomgått den nationella handledarutbildningen med godkänt resultat enligt punkten 7.2 får utses till handledare.

8 Behörighet i ärendesystemet RES

8.1 För behörighet att handlägga resehandlingsärenden i ärendehanteringssystemet RES krävs att den nationella utbildningen för handläggning av resehandlingsärenden – kompetensnivå 1 enligt punkten 5.1 har genomgåtts med godkänt resultat.

8.2 Handläggare som har tidigare utbildning för handläggning av resehandlingsärenden, men som inte med godkänt resultat har genomgått den nya nationella utbildningen för handläggning av resehandlingsärenden eller nationell utbildarkurs, ska senast två år efter att denna riktlinje har trätt i kraft genomgå fortbildning enligt fastställd fortbildningsplan för fortsatt behörighet att handlägga resehandlingsärenden och behörighet i RES.

8.3 Om en handläggare inte har genomgått fortbildning enligt punkten 5.3 ska handläggarens behörighet i RES tas bort. Det är den regionala samordnarens ansvar att kontrollera och följa upp denna åtgärd.

8.4 Om en handläggare inte har genomgått fortbildning enligt punkten 8.2 inom de två år som anges i bestämmelsen ska handläggarens behörighet i RES tas bort. Det är den regionala samordnarens ansvar att kontrollera och följa upp denna åtgärd. Detta innebär alltså att en handläggare har två år på sig att med godkänt resultat genomgå utbildningen, innan frågan om att ta bort behörighet enligt denna punkt kan bli aktuell.

8.5 Handläggare som genomgår den nationella utbildningen för handläggning av resehandlingsärenden – kompetensnivå 1 enligt punkten 5.1 ges begränsad behörighet i RES.

8.6 Om behörig handläggare inte utfört handläggning i RES-systemet på sex (6) månader ska handläggarens behörighet tas bort. Det gäller dock inte om det finns särskilda skäl. Det är den regionala samordnarens ansvar att kontrollera och följa upp denna åtgärd.

9 Handläggningen

9.1 Förvaltningslagen

9.1.1 Vid handläggning av resehandlingsärenden ska förvaltningslagen (2017:900) tillämpas, om det inte finns regler i en annan lag eller i förordning som avviker från den lagen. Syftet med förvaltningslagen är att säkerställa att ärendena handläggs på ett effektivt och rättssäkert sätt och att myndigheterna uppfyller sin serviceskyldighet.

9.2 Diarieföring

9.2.1 Som huvudregel ska resehandlingsärenden diarieföras i RES. Undantaget är ärendekategorierna *rekvisition av samordningsnummer* (saknr 531) och *Vårdnadshavare ger ej medgivande för pass/nationellt id-kort* (saknr 532) som ska diarieföras i Polismyndighetens allmänna diarium, PÄr, se Polismyndighetens riktlinjer för saknummersystemet.

9.2 Ansökan

9.2.1 Ansökan om pass eller nationellt identitetskort ska handläggas i Resehandlingssystemet (RES).

9.2.2 I systemet ska följande beteckningar användas. Vanligt pass (V), extra pass (E), provisoriskt pass (P) samt nationellt identitetskort (ID).

9.2.3 En ansökan får inte färdigbehandlas i RES förrän obligatoriska uppgifter har tillförts ärendet.

9.2.4 Tidigare utfärdat gällande pass eller nationellt identitetskort ska lämnas in vid ansökningstillfället, om sökanden inte har behov av det under

handläggningstiden enligt 6 § fjärde stycket passlagen (1978:302) eller 2 § fjärde stycket förordningen (2005:661) om nationellt identitetskort.

9.2.5 Sökanden ska informeras om att han eller hon ska uppvisa sitt kvitto för att kunna hämta ut resehandlingen vid utlämningstillfället.

9.2.6 Födelselandet kan uteslutas i ansökan om födelseorten finns tillgänglig och om sökanden har önskemål om det.

9.2.7 I bilaga 2 finns exempel på godkända respektive inte godkända foton i pass och nationellt identitetskort.

9.3 Reservrutin för vanligt och extra pass samt nationellt identitetskort

9.3.1 Om RES inte är tillgängligt ska formuläret Ansökan om resehandling (reservrutin) (PM 531.9) användas som reservrutin. Sökandens fotografi och namnteckning fångas i reservrutinen för fotostationen. För ansökningar om vanligt och extra pass samt nationellt identitetskort fångas även fingeravtryck i reservrutinen. Ansökan ska i efterhand registreras i RES. Formuläret ska då skannas in och anteckningar noteras i ärendet på avsedd plats i RES, se bilaga 3.

9.3.2 Om RES inte är tillgängligt vid utlämningstillfället ska Reservrutin vid driftstopp i RES användas, se bilaga 4.

9.3.3 Om det efter driftstoppet vid slagningen i RES visar sig att det finns en redan gällande handling finns grund för återkallelse med stöd av 12 § punkten 8 passlagen eller 9 § andra stycket förordningen om nationellt identitetskort.

9.4 Dokumentation

Enligt 15 § förvaltningslagen är myndigheten skyldig att dokumentera uppgifter i ett ärende som en myndighet får på annat sätt än genom en handling och som kan ha betydelse för utgången i ärendet. I resehandlingsärenden innebär det bl.a. att uppgifter ska dokumenteras på sätt som följer av bilaga 3.

9.5 Handlingar som ska skannas in i ärendet

Alla handlingar (med undantag för ärenden med skyddade personuppgifter, se 9.6 nedan) som varit aktuella i ärendet ska skannas in och antecknas på avsedd plats i RES. I resehandlingsärenden innebär det att handlingar ska skannas in på sätt som följer av bilaga 3.

9.6 Skyddsvärda uppgifter

9.6.1 Handlingar som innehåller uppgifter om personer som har skyddade personuppgifter ska inte skannas in i RES. En upplysning om att handlingarna i stället förvaras i särskild ordning ska göras i RES anteckningsfält, se bilaga 3. Det gäller oavsett om det är sökanden som har

skyddade personuppgifter eller om den som har skyddade personuppgifter förekommer på annat sätt i ärendet, t.ex. i egenskap av vårdnadshavare.

9.6.2 Kommunikation med den som har skyddade personuppgifter ska ske genom rutinen Skatteverkets postförmedlingsservice.

9.7 Spärr m.m. av pass och nationellt identitetskort

9.7.1 Av 5 kap. 1 § 1 Polismyndighetens föreskrifter och allmänna råd om pass och nationellt identitetskort (FAP 530-1, PMFS 2019:3) följer att om den för vilken ett pass eller nationellt identitetskort är utställt uppger att ett giltigt pass eller nationellt identitetskort har stulits eller förkommit ska en spärrmarkering om den stulna eller förkomna resehandlingen skyndsamt göras i Polismyndighetens resehandlingssystem. Det resehandlingssystem som avses är RES.

9.7.2 Utöver spärrmarkeringen i RES ska en anmälan upprättas i Polismyndighetens anmälningssystem. Vid spärrmarkeringen i RES ska även diarienumret från Polismyndighetens anmälningssystem anges.

9.7.3 Av 5 kap. 1 § FAP 530-1 följer att en spärrmarkering i resehandlingssystemet inte får hävas om ett pass eller nationellt identitetskort är anmält som stulet eller förkommet. I samband med att en anmälan upprättas om ett stulet eller förkommet pass eller nationellt identitetskort ska den för vilken resehandlingen är utställd upplysas om att resehandlingen kommer att spärras och att spärrmarkeringen inte får hävas.

9.8 Överklagande

9.8.1 Ett överklagande i ett återkallelseärende av pass eller nationellt identitetskort ska handläggas i RES. Ärendenumret som skapas i RES ska användas som diarienummer.

9.8.2 Ett överklagande i ett resehandlingsärende ska skannas in i ansökan av pass eller nationellt identitetskort. Ärendenumret för ansökan ska användas som diarienummer.

9.8.3 Överklagandet ska överlämnas till regionens rättsenhet.

9.9 Reklamation på grund av handhavandefel

9.9.1 Ett nationellt identitetskort eller pass som har reklamerats på grund av fel som inte är tillverkningsfel ska hanteras som handhavandefel och i dialog med närmsta gruppchef. Den felaktiga handlingen ska behållas av berörd passexpedition.

10 Passformulär

10.1 En passexpedition för utfärdande av provisoriska pass ska beställa passformulär från en avtalad leverantör. En beställning får motsvara högst

sex månaders förbrukning. Beställningen ska göras på formuläret Beställning av provisoriska pass (PM 534.3).

10.2 Passformulär ska omedelbart registreras i RES när de tas emot av passexpeditionen. Om ett passformulär saknas, ska en anmälan upprättas i Polismyndighetens anmälningssystem och formuläret spärras i RES. Kopia av anmälan ska sändas till rättsavdelningen.

10.3 Formulär som på grund av felskrivning inte har resulterat i ett utfärdat pass ska makuleras och därefter destrueras. Anteckning om åtgärden ska göras i RES.

10.4 Formulär som innehåller tillverkningsfel ska omedelbart makuleras och skickas till rättsavdelningen.

10.5 En inventering av passformulär ska göras varje månad. Inventeringen ska dokumenteras. Om inventeringen visar differenser mellan mottagna passformulär och utfärdade pass ska polisregionen utreda orsaken och vidta lämpliga åtgärder. I förekommande fall ska förkomna passformulär spärras i RES och avvikelsen redovisas till rättsavdelningen.

10.6 Polisregionen ska utse en eller flera befattningshavare med särskilt ansvar för att registrering och inventering av passformulär genomförs samt att passformulär förvaras säkert.

11 Förvaring av resehandlingar

11.1 Passformulär ska förvaras på ett säkert sätt så att de inte blir åtkomliga för obehöriga.

11.2 Färdiga pass och nationella identitetskort ska förvaras i ett låst förvaringsutrymme hos Polismyndigheten i väntan på att de lämnas ut.

12 Makulering och destruktion av resehandlingar

12.1 Ett nationellt identitetskort som reklamerats på grund av fel ska makuleras och sändas till rättsavdelningen tillsammans med en redogörelse för anledningen till makuleringen, alternativt en kopia av indragningsbeslutet.

12.2 Vad som sägs i första stycket gäller också pass som dragits in enligt 27 § passförordningen och makulerats enligt 28 § 1 samma förordning.

12.3 Ett makulerat pass och nationellt identitetskort som inte lämnas tillbaka till innehavaren och som inte heller sänds till Polismyndighetens rättsavdelning ska destrueras. Om det inte destrueras direkt i samband med makulering ska det, i avvaktan på destruktion, förvaras i säkerhetsskåp.

13 Förfalskade resehandlingar och resehandlingar som hittegods

13.1 Bestämmelser om Polismyndighetens hantering av förverkade falska eller på annat sätt manipulerade pass eller nationella identitetskort finns i Polismyndighetens föreskrifter och allmänna råd om förfarande med egendom som tagits i beslag, förverkats eller tagits i förvar (FAP 102-2, PMFS 2017:4).

13.2 Av Polismyndighetens riktlinjer för handläggning av ärenden om hittegods och sjöfynd (PM 2018:41) följer bl.a. att hittegods i form av pass och nationellt identitetskort ska handläggas av en handläggare på en passexpedition eller av en handläggare med s.k. PKC-behörighet. Ärendet ska handläggas i resehandlingssystemet RES. Det är också handläggaren som, om resehandlingen inte ska makuleras, ska skicka en s.k. anmodan till den för vilken passet eller identitetskortet är utställt med uppmaning att hämta handlingen.

14 Bilagor

Bilaga 1 Kursplaner

Bilaga 2 Exempel på godkända respektive inte godkända fotografier

Bilaga 3 Dokumentation i RES

Bilaga 4 Reservrutin vid driftstopp i RES

Bilaga 1 Kursplaner

Resehandlingar - kompetensnivå 1 - grund

Beslutsdatum	2019-09-24
Gäller från	Hösten 2019
Utförare	Polismyndigheten
Behörig utbildare	-
Målgrupp	Anställda inom Polismyndigheten som ska handlägga resehandlingsärenden och som ska ha handläggarbehörighet i resehandlingssystemet.
Förkunskaper	Inga formella förkunskaper krävs. Dock ska deltagarna erhållit säkerhets- och sekretessinformation, undertecknat blanketten ”Sekretessinformation” samt fått information om IT-säkerhet enligt FAP 170-1 och FAP 174-1 innan utbildning påbörjas. Deltagaren ska dessutom introducerats i kommande arbetsuppgifter innan utbildningen påbörjas.
Omfattning	80 timmar, varav 48 timmar närstudier och 32 timmar handledarledd verksamhetsförlagd utbildning på egen arbetsplats.
Syfte	Deltagarna ska tillägna sig kompetens att handlägga resehandlingsärenden på ett enhetligt, effektivt och rättsäkert sätt, i enlighet med lagstiftning inom området samt styrdokumenten och Polismyndighetens riktlinjer för resehandlingsprocessen (pass och nationellt identitetskort).
Lärandemål	Kursdeltagaren ska efter godkänd kurs kunna: • handlägga resehandlingsärenden enligt gällande lagar, förordningar, föreskrifter och riktlinjer • förklara förvaltningslagens tillämpning inom resehandlingsverksamhetens område • lämna ut resehandlingar • uppmärksamma passhinder och vidta lämpliga åtgärder
Innehåll	– Polismyndighetens uppdrag – Rollen som tjänsteman – Polisens värdegrund samt den statliga värdegrunden – Offentlighet och sekretess – Lagar, förordningar och Polismyndighetens styrdokument.

- Hantering av resehandlingsärenden
- Kontroll av identitetshandlingar och identitetskontroll
- Reservrutin
- Delgivning
- Resehandlingssystemet RES
- Intrapolis
- Polisens informationslösning (PIL)
- Polisens inbetalningssystem Extenda

Lärandeaktiviteter

Närstudier, enskilt arbete, grupparbeten, verksamhetsförlagd utbildning.

Examination, former för bedömning

Skriftliga och praktiska prov.

Examinator

Behörig examinator är ämnesansvarig eller av denna utsedd utbildare.

Kurslitteratur

Arbetsordning för Polismyndigheten (2018). Stockholm: Polismyndigheten. (PM 2018:21)

Brottsbalken och relevant specialstraffrättslig lagstiftning

Dataskyddsförordningen (GDPR)

Folkbokföringslag (1991:481)

Förordning (2005:661) om nationellt identitetskort

Förvaltningslag (2017:900)

Handbok för Polisens inbetalningssystem

Lag (1950:382) om svenskt medborgarskap

Lag (2001:82) om svenskt medborgarskap

Medborgarskapsförordning (2001:218)

Offentlighets- och sekretesslag (2009:400)

Offentlighets- och sekretessförordning (2009:641)

Passlag (1978:302)

Passförordning (1979:664)

	Polisförordningen (2014:1104) Polismyndighetens föreskrifter och allmänna råd om pass och nationellt identitetskort (PMFS 2019:3 FAP 530-1) *Polismyndighetens riktlinjer för resehandlingsprocessen (pass och nationellt identitetskort*) (2019). Stockholm: Polismyndigheten. (PM 2019:9). Regeringsformen
Betygsgrader	Godkänd (G) respektive Underkänd (U)
Övrigt	För att få handläggarbehörighet i RES krävs godkänt resultat. Certifikat utfärdas samt meddelas Behörighetscenter efter godkänt resultat.

Resehandlingar - kompetensnivå 1 - fortbildning

Beslutsdatum	2019-09-24
Gäller från	Hösten 2019
Utförare	Polismyndigheten
Behörig utbildare	-
Målgrupp	Handläggare som behöver bibehålla sin behörighet i resehandlingssystemet men inte är certifierade enligt den nationella grundkursen eller har haft lång frånvaro och behöver återfå handläggarbehörighet.
Förkunskaper	Grundutbildning inom Resehandlingar eller motsvarande.
Omfattning	24 timmar nätbaserade studier
Syfte	Deltagarna ska tillägna sig kunskaper och färdigheter för en rättssäker, enhetlig och effektiv handläggning av resehandlingsärenden. Dessutom ska utbildningen möjliggöra arbete i enlighet med lagstiftningar inom området samt styrdokumenten och Polismyndighetens riktlinjer för resehandlingsprocessen (pass och nationellt identitetskort).
Innehåll	Under fortbildningen behandlas handläggning av resehandlingsärenden enligt gällande lagar, förordningar, föreskrifter och riktlinjer inom resehandlingsverksamhetens område. Vidare kommer bestämmelser kring utlämnande av resehandlingar och hantering av passhinder att tas upp. Även offentlighet och sekretess, delgivning, reservrutin, kontroll av identitetshandlingar samt identitetskontroll kommer att tas upp under fortbildningen.
Lärandeaktiviteter	Nätbaserad utbildning
Behörighetsprov	Ja. Skriftligt prov.
Arbetsmaterial och litteratur	*Arbetsordning för Polismyndigheten* (2018). Stockholm: Polismyndigheten. (PM 2018:21) Brottsbalken och relevant specialstraffrättslig lagstiftning Dataskyddsförordningen (GDPR) Folkbokföringslag (1991:481)

Förordning (2005:661) om nationellt identitetskort

Förvaltningslag (1986:223)

Handbok för Polisens inbetalningssystem

Medborgarskapsförordning (2001:218)

Lag (1950:382) om svenskt medborgarskap

Lag (2001:82) om svenskt medborgarskap

Offentlighets- och sekretesslag (2009:400)

Offentlighets- och sekretessförordning (2009:641)

Passlag (1978:302)

Passförordning (1979:664)

Polisförordningen(2014:1104)

Polismyndighetens föreskrifter och allmänna råd om pass och nationellt identitetskort, PMFS 2019:3 FAP 530-1

Polismyndighetens riktlinjer för resehandlingsprocessen (pass och nationellt identitetskort) (2019). Stockholm: Polismyndigheten. (PM 2019:9).

Regeringsformen

Övrigt

För att bibehålla/återfå handläggarbehörighet i RES krävs godkänt resultat på behörighetsprovet.

Resehandlingar - kompetensnivå 1 - fördjupning

Beslutsdatum	2019-09-24
Gäller från	Hösten 2019
Utförare	Polismyndigheten
Behörig utbildare	-
Målgrupp	Anställda inom Polismyndigheten som handlägger resehandlingsärenden.
Förkunskaper	Resehandlingar – grund eller fortbildning
Omfattning	24 timmar nätbaserade studier
Syfte	Deltagarna ska tillägna sig fördjupade kunskaper och färdigheter i att handlägga resehandlingsärenden på ett enhetligt, effektivt och rättsäkert sätt, i enlighet med lagstiftning inom området samt styrdokumenten och Polismyndighetens riktlinjer för resehandlingsprocessen (pass och nationellt identitetskort).
Lärandemål	Kursdeltagaren ska efter godkänd kurs enskilt kunna: • ange åtgärder för fortsatt handläggning av parkerade resehandlingsärenden • beskriva hur ett ärende tillförs information • identifiera vilken information som behöver tillföras ett ärende • identifiera lagstöd gällande/initiera återkallelse av resehandlingar • känna igen skillnaden mellan särskilda och synnerliga skäl för avslag • identifiera och informera om eventuella hinder mot bifall
Innehåll	– Resehandlingssystemet RES – Intrapolis – Polisens informationslösning (PIL) – Hantering av resehandlingsärenden – Lagar, förordningar och Polismyndighetens styrdokument. – Rollen som tjänsteman
Lärandeaktiviteter	Nätbaserad utbildning
Examination, former	Skriftligt prov

för bedömning

Examinator

Behörig examinator är ämnesansvarig eller av denna utsedd utbildare.

Kurslitteratur

Arbetsordning för Polismyndigheten (2018). Stockholm: Polismyndigheten. (PM 2018:21)

Förordningen (2015:661) om nationellt identitetskort

Förvaltningslag (2017:900)

Lag (1950:382) om svenskt medborgarskap

Lag (2001:82) om svenskt medborgarskap

Passlag (1978:302)

Passförordning (1979:664)

Polismyndighetens föreskrifter och allmänna råd om pass och nationellt identitetskort PMFS 2019:3 FAP 530-1

Polismyndighetens riktlinjer för resehandlingsprocessen (pass och nationellt identitetskort) (2019). Stockholm: Polismyndigheten. (PM 2019:9).

Betygsgrader

Godkänd (G) eller Underkänd (U)

Övrigt

Resehandlingar - kompetensnivå 2

Beslutsdatum	2019-09-24
Gäller från	Hösten 2019
Utförare	Polismyndigheten
Behörig utbildare	-
Målgrupp	Anställda inom Polismyndigheten som har god erfarenhet av handläggning av resehandlingsärenden.
Förkunskaper	Resehandlingar - kompetensnivå 1 (grund/fortbildning samt fördjupning) med godkänt resultat samt praktisk erfarenhet av handläggning av resehandlingsärenden.
Omfattning	40 timmar, närstudier och distansstudier.
Syfte	Utbildningens syfte är att deltagarna ska tillägna sig kvalificerade kunskaper och färdigheter för en rättssäker, enhetlig och effektiv handläggning av resehandlingsärenden samt bereda dessa ärenden för beslut.
Lärandemål	Kursdeltagaren ska efter godkänt resultat enskilt kunna: • handlägga och bereda ärenden om pass och nationellt identitetskort för beslut • skicka förfrågningar och inhämta yttranden från andra myndigheter • initiera återkallelseärenden • handlägga ansökningar om extra-pass • registrera ärenden där vårdnadshavare ej ger medgivande till pass/nationellt id-kort • tillämpa utredningsmetodik • tillämpa förvaltningsrättsliga principer
Innehåll	– Lagar, förordningar och Polismyndighetens styrdokument. – Resehandlingssystemet RES – Polismyndighetens uppdrag – Rollen som tjänsteman
Lärandeaktiviteter	Närstudier, självstudier, grupparbeten.
Examination, former för bedömning	Skriftliga och praktiska prov

Examinator

Examinator är ämnesansvarig eller av denna utsedd utbildare.

Kurslitteratur

Arbetsordning för Polismyndigheten (2018). Stockholm: Polismyndigheten. (PM 2018:21)

Brottsbalken och relevant specialstraffsrättslig lagstiftning

Dataskyddsförordningen (GDPR)

Folkbokföringslag (1991:481)

Förordning (2005:661) om nationellt identitetskort

Förvaltningslag (2017:900)

Lag (2001:82) om svenskt medborgarskap

Lag (1950:382) om svenskt medborgarskap

Medborgarskapsförordning (2001:218)

Offentlighets- och sekretesslag (2009:400)

Offentlighets- och sekretessförordning (2009:641)

Passlag (1978:302)

Passförordning (1979:664)

Polismyndighetens föreskrifter och allmänna råd om pass och nationellt identitetskort, PMFS:3 FAP 530-1.

Polismyndighetens riktlinjer för resehandlingsprocessen (pass och nationellt identitetskort) (2019). Stockholm: Polismyndigheten. (PM 2019:9).

Betygsgrader

Godkänd (G) respektive Underkänd (U)

Övrigt

Resehandlingar – handledare

Beslutsdatum	2019-09-24
Gäller från	Hösten 2019
Utförare	Polismyndigheten
Behörig utbildare	-
Målgrupp	Anställda inom Polismyndigheten som ska handleda personal inom ramen för genomförande av Resehandlingar – Kompetensnivå 1 - grundkurs, Resehandlingar – utlämning av resehandling samt Resehandlingar - provisoriska pass.
Förkunskaper	Resehandlingar -kompetensnivå 1 och 2, med godkänt resultat.
Omfattning	Ca 12 timmar inklusive en nätbaserad kursintroduktion till handledarrollen på ca 4 timmar.
Syfte	Utbildningen syftar till att kursdeltagarna ska tillägna sig en gemensam grund avseende innehåll och tillvägagångssätt, inför handledning av personal under den verksamhetsförlagda delen av utbildningar inom Resehandlingar**.**
Lärandemål	Kursdeltagaren ska efter godkänd kurs kunna: • redogöra för de praktiska momenten i utbildningarna med stöd av fastställd checklista • bedöma kursdeltagares prestation med hjälp av bedömningskriterier • förklara hur man ger konstruktiv återkoppling • tillämpa pedagogiska metoder och didaktik • känna igen innehåll i utbildningarna Resehandlingar – Kompetensnivå 1 – grundkurs, utlämnarkurs samt provisoriska-pass utbildning
Innehåll	• Checklista • Bedömningskriterier • Återkoppling • Pedagogik • Tjänstemannarollen • Information om Resehandlingar – Kompetensnivå 1 – grund, utlämnarkurs samt provisoriska-pass utbildning
Lärandeaktiviteter	Närstudier, enskilt arbete, nätbaserade självstudier.
Examination och	Skriftlig inlämningsuppgift

former för bedömning

Deltagande i handledarutbildning samt inlämnad skriftlig reflektionsuppgift efter genomförd handledning.

Kurslitteratur

Arbetsordning för Polismyndigheten (2018). Stockholm: Polismyndigheten. (PM 2018:21)

Brottsbalken och relevant specialstraffrättslig lagstiftning

Dataskyddsförordningen (GDPR)

Folkbokföringslag (1991:481)

Förordning (2005:661) om nationellt identitetskort

Förvaltningslag (1986:223)

Handbok för Polisens inbetalningssystem

Lag (1950:382) om svenskt medborgarskap

Lag (2001:82) om svenskt medborgarskap

Medborgarskapsförordning (2001:218)

Offentlighets- och sekretesslag (2009:400)

Offentlighets- och sekretessförordning (2009:641)

Passlag (1978:302)

Passförordning (1979:664)

Lindholm, Mikael (red.) (2006). *Pedagogiska grunder*. Försvarsmakten: Stockholm.

Polismyndighetens föreskrifter och allmänna råd om pass och nationellt identitetskort, PMFS 2019:3 FAP 530-1

Polisförordningen (2014:1104)

Polismyndighetens riktlinjer för pedagogisk inriktning (2016). Stockholm: Polismyndigheten. (PM 2016:55).

Polismyndighetens riktlinjer för resehandlingsprocessen (pass och nationellt identitetskort) (2019). Stockholm: Polismyndigheten. (PM 2019:9).

Regeringsformen

Sandberg J & Targama A. (2013) *Ledning och förståelse.* Studentlitteratur.

Betygsgrader Godkänd (G) respektive Underkänd (U)

Övrigt -

Resehandlingar – provisoriska pass

Beslutsdatum	2019-09-24
Gäller från	Hösten 2019
Utförare	Polismyndigheten
Behörig utbildare	-
Målgrupp	Anställda inom Polismyndigheten som ska utfärda provisoriska pass.
Förkunskaper	Resehandlingar – kompetensnivå 1 - grund eller fortbildning, eller motsvarande kunskaper.
Omfattning	Ca 6 timmar nätbaserad utbildning, samt under verksamhetsförlagd utbildning med handledning utfärda provisoriska pass till ett antal som anses pedagogiskt motiverat.
Syfte	Deltagarna ska tillägna sig kompetens att utfärda provisoriska pass på ett enhetligt, effektivt och rättsäkert sätt, i enlighet med lagstiftning inom området samt styrdokumenten och Polismyndighetens riktlinjer för resehandlingsprocessen (pass och nationellt identitetskort).
Lärandemål	Kursdeltagaren ska efter godkänd kurs kunna: • handlägga ansökan om provisoriskt pass • lämna ut provisoriskt pass • handlägga provisoriskt passärende där hinder mot bifall föreligger • påbörja handläggning av återkallelse enligt 12 a § passlagen • registrera provisoriska passböcker
Innehåll	– Lagar, förordningar och Polismyndighetens styrdokument. – Rollen som tjänsteman
Lärandeaktiviteter	Nätbaserade självstudier samt verksamhetsförlagd utbildning under handledning, då deltagaren ska utfärda provisoriska pass till ett antal som anses pedagogiskt motiverat
Examination, former för bedömning	Skriftligt och praktiska prov

Examinator

Examinator är ämnesansvarig eller av denna utsedd utbildare.

Kurslitteratur

Arbetsordning för Polismyndigheten (2018). Stockholm: Polismyndigheten. (PM 2018:21)

Förvaltningslag (2017:900)

Passlag (1978:302)

Passförordning (1979:664)

Polismyndighetens föreskrifter och allmänna råd om pass och nationellt identitetskort, PMFS 2019:3 FAP 530-1

Polismyndighetens riktlinjer för resehandlingsprocessen (pass och nationellt identitetskort) (2019). Stockholm: Polismyndigheten. (PM 2019:9).

Betygsgrader

Godkänd (G) respektive Underkänd (U)

Övrigt

Resehandlingar – spärra resehandling

Beslutsdatum	2019-09-24
Gäller från	Hösten 2019
Utförare	Polismyndigheten
Behörig utbildare	-
Målgrupp	Anställda inom Polismyndigheten som ska spärra resehandlingar i RES-sökklient.
Förkunskaper	Inga formella
Omfattning	Ca 3 timmar nätbaserade självstudier
Syfte	Utbildningens syfte är att deltagarna ska tillägna sig kunskaper och färdigheter för en rättssäker, enhetlig och effektiv hantering av spärr i RES-sökklient gällande resehandling.
Lärandemål	Kursdeltagaren ska efter godkänd kurs enskilt kunna: • ange ärendegången vid spärr av resehandling i RES-sökklient • identifiera vilka resehandlingar som går att spärra • ange vilka olika spärrkoder som finns i resehandlingssystemet • identifiera konsekvenser en felaktigt utförd spärr kan innebära
Innehåll	– Lagar, förordningar och Polismyndighetens styrdokument – Rollen som tjänsteman – Resehandlingssystemet RES-sökklient – Intrapolis – PIL 2 – Hantering av resehandlingsärenden
Lärandeaktiviteter	Nätbaserade självstudier
Examination, former för bedömning	Självrättande test
Examinator	Behörig examinator är ämnesansvarig eller av denna utsedd kursansvarig.

Kurslitteratur

Arbetsordning för Polismyndigheten (2018). Stockholm: Polismyndigheten. (PM 2018:21)

Förordning (2005:661) om nationellt identitetskort

Passlag (1978:302)

Passförordning (1979:664)

Polismyndighetens föreskrifter och allmänna råd om pass och nationellt identitetskort, PMFS 2019:3 FAP 530-1

Polismyndighetens riktlinjer för resehandlingsprocessen (pass och nationellt identitetskort) (2019). Stockholm: Polismyndigheten. (PM 2019:9).

Betygsgrader

Godkänd (G) respektive Underkänd (U)

Övrigt

För att få behörighet i RES-sökklient krävs godkänt resultat. Certifikat utfärdas samt meddelas Behörighetscenter efter godkänd utbildning.

Resehandlingar – utlämning av resehandling

Beslutsdatum	2019-09-24
Gäller från	Hösten 2019
Utförare	Polismyndigheten
Behörig utbildare	-
Målgrupp	Anställda inom Polismyndigheten som ska lämna ut resehandlingar och som ska ha utlämnarbehörighet i resehandlingssystemet.
Förkunskaper	Inga formella
Omfattning	Ca 10 timmar, varav 6 timmar nätbaserad utbildning samt 4 timmar verksamhetsförlagd utbildning under handledning.
Syfte	Utbildningens syfte är att deltagarna ska tillägna sig kompetens för att lämna ut resehandlingar på ett rättssäkert, enhetligt och effektiv sätt, i enlighet med lagstiftning inom området samt styrdokumenten och Polismyndighetens riktlinjer för resehandlingsprocessen (pass och nationellt identitetskort).
Lärandemål	Kursdeltagaren ska efter godkänd kurs enskilt kunna: • redogöra för handläggningsprocessen av resehandlingar • genomföra mottagningsregistrering av resehandlingar • identifiera och åtgärda felaktigheter i resehandlingar • lämna ut resehandling på ett korrekt och rättsäkert sätt • makulera och spärra resehandling • hantera utlämning av delgivning
Innehåll	– Lagar, förordningar och Polismyndighetens styrdokument. – Rollen som tjänsteman – Resehandlingssystemet RES – Hantering av resehandlingsärenden – Polisens värdegrund samt den statliga värdegrunden – Kontroll av identitetshandlingar och identitetskontroll
Lärandeaktiviteter	Nätbaserade självstudier samt verksamhetsförlagd utbildning under handledning.
Examination, former för bedömning	Skriftliga och praktiska prov

Examinator

Behörig examinator är ämnesansvarig eller av denna utsedd kursansvarig.

Kurslitteratur

Arbetsordning för Polismyndigheten (2018). Stockholm: Polismyndigheten. (PM 2018:21)

Delgivningslag (2010:1932)

Folkbokföringslag (1991:481)

Förordning (2005:661) om nationellt identitetskort

Förvaltningslag (2017:900)

Offentlighets- och sekretesslag (2009:400)

Passlag (1978:302)

Passförordning (1979:664)

Polismyndighetens föreskrifter och allmänna råd om pass och nationellt identitetskort, PMFS 2019:3 FAP 530-1

Polismyndighetens riktlinjer för resehandlingsprocessen (pass och nationellt identitetskort) (2019). Stockholm: Polismyndigheten. (PM 2019:9).

Betygsgrader

Godkänd (G) respektive Underkänd (U)

Övrigt

För att få behörighet i RES-sökklient krävs godkänt resultat. Certifikat utfärdas samt meddelas Behörighetscenter efter godkänd utbildning.

Resehandlingar – utbildare

Beslutsdatum	2019-09-24
Gäller från	Hösten 2019
Utförare	Polismyndigheten
Behörig utbildare	-
Målgrupp	Anställda inom Polismyndigheten som ska utbilda medarbetare i handläggning av Resehandlingsärenden.
Förkunskaper	Resehandlingar – kompetensnivå 1 och 2, med godkänt resultat.
Omfattning	72 timmar varav ca 52 timmar närstudier och ca 20 timmar självstudier
Syfte	Kursens syfte är skapa en gemensam grund avseende innehåll och tillvägagångssätt för att kunna genomföra utbildning i handläggning av resehandlingsärenden.
Lärandemål	Kursdeltagaren ska efter godkänd kurs enskilt kunna: • Planera och genomföra lektion kopplad till kursmål och innehåll i kursen, enskilt eller tillsammans med annan utbildare • Handleda och instruera i ämnet såväl grupp som individ • Examinera inom ramen för olika resehandlingsutbildningar • Genomföra utbildningsinsatser med stöd av nätbaserad lärplattform • Praktisera grundläggande didaktiska metoder
Innehåll	– Innehållet i kurserna Resehandlingar – kompetensnivå 1 och 2. – Pedagogiska metoder och didaktik – Presentationsteknik – Polismyndighetens uppdrag – Rollen som tjänsteman
Lärandeaktiviteter	Närstudier, självstudier och grupparbeten
Examination, former för bedömning	Skriftligt och praktiska prov.
Examinator	Behörig examinator är ämnesansvarig eller av denna utsedd

kursansvarig.

Kurslitteratur

Arbetsordning för Polismyndigheten (2018). Stockholm: Polismyndigheten. (PM 2018:21)

Brottsbalken och relevant specialstraffrättslig lagstiftning
Folkbokföringslag (1991:481)

Dataskyddsförordningen (GDPR)

Folkbokföringslag (1991:481)

Förordning (2005:661) om nationellt identitetskort

Förvaltningslag (2017:900)

Lag (1950:382) om svenskt medborgarskap

Lag (2001:82) om svenskt medborgarskap

Medborgarskapsförordning (2001:218)

Offentlighets- och sekretesslag (2009:400)

Offentlighets- och sekretessförordning (2009:641)

Passlag (1978:302)

Passförordning (1979:664

Lindholm, Mikael (red.) (2006). *Pedagogiska grunder*. Försvarsmakten: Stockholm.

Polisförordningen (2014:1104)

Polismyndighetens föreskrifter och allmänna råd om pass och nationellt identitetskort, PMFS 2019:3 FAP 530-1

Polismyndighetens riktlinjer för pedagogisk inriktning (2016). Stockholm: Polismyndigheten. (PM 2016:55).

Polismyndighetens riktlinjer för resehandlingsprocessen (pass och nationellt identitetskort) (2019). Stockkholm: Polismyndigheten. (PM 2019:9).

Regeringsformen
Sandberg J & Targama A. (2013) *Ledning och förståelse.*

	Studentlitteratur.
Betygsgrader	Godkänd (G) respektive Underkänd (U)
Övrigt	-

Bilaga 2 Exempel på godkända respektive inte godkända fotografier

Godkända

Inte godkända

Bilaga 3 Dokumentation i RES

Händelse	Bestämmelse i FAP 530-1 och Polis-myndighetens riktlinjer för resehandlings-processen (pass och nationellt identitetskort)	Grundläggande funktion i RES	Dokumentation
Ansökan om pass eller nationellt identitetskort av person som har beviljats spärrmarkering, kvarskrivning eller fingerade personuppgifter. Det förekommer i ett ärende uppgifter om andra personer än sökanden, vilka har beviljats spärrmarkering, kvarskrivning eller fingerade personuppgifter. Det kan t.ex. gälla en vårdnadshavare.	Avsnitt 9.6 *Polismyndighetens riktlinjer för resehandlings-processen (pass och nationellt identitets-kort)*, härefter benämnd riktlinjerna.	Registrera ansökan av resehandling.	En upplysning om att handlingarna istället förvaras i särskild ordning ska göras i Polismyndighetens resehandlingssystem (RES) anteckningsfält. Handlingar som varit aktuella i ärendet ska inte skannas in i RES.
Reservrutinen för vanligt och extra pass samt nationellt identitetskort har använts.	Avsnitt 9.3 i riktlinjerna.	Registrera ansökan av resehandling.	Ansökan ska registreras i efterhand och anteckningar noteras i ärendet. Formuläret ska skannas in i RES och en notering om detta göras i anteckningsfältet.
Fingeravtryck tas av sökandens pekfinger.	2 kap. 2 § FAP 530-1.	Registrera ansökan av resehandling.	Uppgift om att fingeravtryck har tagits av pekfingret på båda händerna ska göras i ansökan i RES genom en ”kryssfunktion”.
Fingeravtryck tas av sökandens långfinger,	2 kap. 2 § FAP	Registrera ansökan av	Uppgift om att fingeravtryck har

ringfinger eller tumme.	530-1.	resehandling.	tagits av långfinger, ringfinger eller tumme på en eller båda händerna ska göras i ansökan i RES genom en ”kryssfunktion”.
Sökanden är på en hand tillfälligt förhindrad att lämna fingeravtryck från pekfinger, långfinger, ringfinger eller tumme.	2 kap. 2 § FAP 530-1.	Registrera ansökan av resehandling.	Anteckningen ”Är tillfälligt förhindrad att lämna fingeravtryck från höger/vänster hand” ska göras i ansökan i RES genom en markering på avsedd plats. Vidare ska i RES antecknas vilken skada på handen som utgör tillfälligt hinder att lämna fingeravtryck.
Sökanden är på båda händerna tillfälligt förhindrad att lämna fingeravtryck från pekfinger, långfinger, ringfinger eller tumme.	2 kap. 2 § FAP 530-1.	Registrera ansökan av resehandling.	Anteckningen ”Är tillfälligt förhindrad att lämna fingeravtryck från båda händerna” ska göras i ansökan i RES genom en markering på avsedd plats. Vidare ska i RES antecknas vilken skada på händerna som utgör tillfälligt hinder att lämna fingeravtryck.
Ett nationellt identitetskort med en giltighetstid om högst ett år utfärdas.	3 och 5 §§ förordningen om nationellt identitetskort.	Registrera ansökan av resehandling.	I RES ska antecknas anledningen till den valda giltighetstiden.

Sökanden är på en hand permanent förhindrad att lämna fingeravtryck från pekfinger, långfinger, ringfinger eller tumme.	2 kap. 2 § FAP 530-1.	Registrera ansökan av resehandling.	Anteckningen ”Kan ej lämna fingeravtryck från höger/vänster hand” ska göras i ansökan i RES genom en markering på avsedd plats. Vidare ska i RES antecknas vilken skada på handen som utgör permanent hinder att lämna fingeravtryck.
Sökanden är på båda händerna permanent förhindrad att lämna fingeravtryck från pekfinger, långfinger, ringfinger eller tumme.	2 kap. 2 § FAP 530-1	Registrera ansökan av resehandling.	Anteckningen ”Kan ej lämna fingeravtryck från någon av händerna” ska göras i ansökan i RES genom en markering på avsedd plats. Vidare ska i RES antecknas vilken skada på händerna som utgör permanent hinder att lämna fingeravtryck.
Vårdnadshavare lämnar medgivande enligt 1 § andra stycket 3 passförordningen respektive 3 § andra stycket 3 förordningen om nationellt identitetskort på formuläret *Bilaga till passansökan om pass/nationellt identitetskort (för underårig) (PM 531.2)* eller på annat likvärdigt sätt.	2 kap. 4 § FAP 530-1.	Registrera ansökan av resehandling.	Handlingen ska skannas in i RES och en notering om detta göras i anteckningsfältet.
En vårdnadshavare och en underårig förekommer inte i Polisens	2 kap. 6 § 1 FAP 530-1.	Registrera ansökan av resehandling.	Handlingarna ska skannas in i RES och en notering om

Informationslösning. Vem som är vårdnadshavare ska styrkas genom en kopia av lagakraftvunnen dom eller beslut.			detta göras i anteckningsfältet.
En vårdnadshavare och en underårig förekommer inte i Polisens Informationslösning eftersom de inte är folkbokförda i Sverige. Ett annat dokument såsom födelsebevis, familjebok eller liknande handling ska då bifogas ansökan.	2 kap. 6 § 2 FAP 530-1.	Registrera ansökan av resehandling.	Handlingarna ska skannas in i RES och en notering om detta göras i anteckningsfältet.
Utredning av medborgarskap. Sökanden ska inför prövningen lämna uppgifter på formuläret *Prövning av svenskt medborgarskap (PM 531.1).*	3 kap. 6 § FAP 530-1.	Registrera ansökan av resehandling.	Uppgifter om utredningens innehåll. Formulär PM 531.1 *Prövning av svenskt medborgarskap* resp. PM 531.3 *Examination of Swedish citizenship* ska fyllas i och skannas in i RES och en notering om detta göras i anteckningsfältet.
Den för vilken ett pass eller nationellt identitetskort är utställt uppger att ett giltigt pass eller nationellt identitetskort har stulits eller förkommit. Spärrmarkeringen i RES får inte hävas om ett pass eller nationellt identitetskort är anmält som stulet eller förkommet.	5 kap. 1 § FAP 530-1. Avsnitt 9.7 i riktlinjerna.	Spärra resehandling.	En spärrmarkering om den stulna/förkomna rese-handlingen ska göras i RES. Diarienumret i Polismyndighetens anmälningssystem ska anges.
Sökanden styrker sin identitet.	3 kap. 2 § FAP 530-1.	Registrera ansökan av resehandling.	Anteckning om vilket slag av identitetshandling sökanden har styrkt sin identitet samt

			handlingens nummer och giltighetstid ska göras i RES genom att i rullistan välja Vidimerat foto. För svenskt körkort ska personnummer och giltighetstiden anges.
Sökanden är under 18 år gammal.	2 kap. 4 – 7 §§ FAP 530-1.	Registrera ansökan av resehandling.	Anteckning om vilket slag av identitetshandling sökanden/vårdnadshavaren har styrkt sin identitet samt handlingens nummer och giltighetstid ska göras i RES genom att i rullistan välja Vidimerat foto Vårdnadshavarens legitimationshandling ska skannas in på medgivandeblanketten eller på annat sätt.
Passmyndigheten hämtar in yttrande från socialnämnden enligt 3 § andra stycket passförordningen (1979:664).	2 kap. 8 § FAP 530-1.	Registrera ansökan av resehandling.	Handlingarna ska skannas in i RES och en notering om detta göras i anteckningsfältet.
Sökanden har styrkt sin identitet med en skriftlig försäkran som intygar att sökandens uppgifter om identiteten är riktiga och som har lämnats av någon av de personer som räknas upp i bestämmelsen.	3 kap. 3 – 4 §§ FAP 530-1.	Registrera ansökan av resehandling.	Anteckning om vilket slag av identitetshandling som den som skrivit en skriftlig försäkran har styrkt sin identitet samt handlingens nummer och giltighetstid. För svenskt körkort ska personnummer och

			giltighetstiden anges. I RES ska anteckning om legitimationssätt väljas Vidimerat foto. Intygsgivarens legitimation ska skannas in.
Sökanden kan inte styrka sin identitet på de sätt som räknas upp i FAP 530-1, men identiteten styrks på något annat tillförlitligt sätt.	3 kap. 2 § FAP 530-1.	Registrera ansökan av resehandling	Anteckning om vilket sätt identiteten i så fall har styrkts. Alternativt ska en promemoria skrivas och skannas in i RES. Som legitimationssätt i RES väljs i rullistan Annat sätt/se bilaga.
Sökanden har beviljats spärrmarkering, kvar-skrivning eller fingerade personuppgifter. Identitets-handlingarna kopieras och förvaras enligt särskilda be-stämmelser.	Avsnitt 9.6 riktlinjerna.	Registrera ansökan av resehandling.	Anteckning om att ”Annat sätt/se bilaga” har använts som legitimationsätt. Anteckning om att *Handling förvaras i särskild ordning.*
Sökanden vid ansökan om ett nytt pass uppger att en giltig resehandling är förstörd, stulen eller har förkommit. Sökanden ska redogöra för omständigheterna på formulär *Redogörelse vid skada eller förlust av gällande resehandling enligt 1 § 1 passförordningen (1979:664) (PM 531.10).*	2 kap. 9 § FAP 530-1.	Registrera ansökan av resehandling.	Formuläret ska skannas in i RES och en notering om detta göras i anteckningsfältet.
Sökanden anger vid ansökningstillfället behov av gällande pass eller nationellt identitetskort	6 § passlagen, 1 § 1 passförordninge n, 3 § förordningen om		Uppgift om sökandes behov ska antecknas i RES. Notering ska ske på sökandes kvitto om

under handläggningstiden.	nationellt identitetskort.		att gällande handling ska lämnas in vid utlämning.
Sökanden vid en senare tidpunkt meddelar att resehandlingen ska hämtas vid ett annat utlämningsställe eller utlandsmyndighet.	6 kap. 1 § FAP 530-1.	Handlingen skickas med värdepost till annat utlämningsställe enligt sökandes önskemål.	Uppgift om vilket utlämningsställe som önskas i stället ska antecknas i RES. Anteckning om att passet har expedierats till önskat utlämningsställe ska antecknas i RES.
Sökanden önskar hämta ut pass eller nationellt identitetskort på annan ort än angiven ort i rullista i RES.	6 kap. 1 § FAP 530-1.	Handlingen skickas till orten som anges i RES.	Uppgift om vilket utlämningsställe som önskas istället ska antecknas i RES. Exempelvis anges London i rullistan men anteckningen i RES anger Edinburgh.
Ett pass har lämnats ut enligt reservrutinen och RES fungerar igen.	Avsnitt 9.3 riktlinjerna. Bilaga 4.	Lämna ut resehandling.	Det faktiska datumet för utlämnande ska antecknas i RES.
Ett pass eller nationellt identitetskort, som anmälts som stulet eller förkommet och som spärrats i samband med en polisanmälan, återfinns av den för vilken resehandlingen är utställd eller upphittas av annan. Polismyndigheten (PM) ska makulera resehandlingen.	5 kap. 2 § FAP 530-1.	Makulera resehandling.	Uppgift om makulering eller återlämnande ska antecknas i RES.
Ett upphittat pass eller nationellt identitetskort som inte har anmälts som stulet eller förkommet ska, om den för vilken resehandlingen är utställd inte kan anträffas,	5 kap. 2 § FAP 530-1. Avsnitt 13.2 i riktlinjerna.	Skicka s.k. anmodan till innehavaren. Makulera resehandling.	De åtgärder som vidtagits med det återfunna/ upphittade passet eller nationella identitetskortet ska

makuleras och destrueras.			antecknas i RES.
PM makulerar ett gällande pass eller nationellt identitetskort (28 § passförordningen respektive 21 § förordningen om nationellt identitetskort).	Avsnitt 12 i riktlinjerna.	Makulera resehandling.	Uppgift om att makulering har skett ska antecknas i RES.
PM makulerar och destruerar ett pass eller ett nationellt identitetskort som inte har hämtats inom skälig tid efter det att en påminnelse har sänts till sökanden.	7 kap. 2 § FAP 530-1.	Makulera resehandling.	Uppgift om att makulering och destruktion har skett ska antecknas i RES. Anmodan ska skannas in i ärendet och en notering om detta ska göras i anteckningsfältet.
Ett provisoriskt pass utfärdas.	9 kap. 1 § FAP 530-1.	Registrera ansökan av resehandling.	Anledningen till att ett provisoriskt pass utfärdas samt anledningen till den valda giltighetstiden ska antecknas i RES anteckningsfält.
PM utfärdar ett provisoriskt pass för en sökande som ska genomföra flera resor i omedelbar följd.	9 kap. 1 § FAP 530-1.	Registrera ansökan av resehandling.	En anteckning om detta skrivs in i passet och i RES anteckningsfält.
Giltighetsområdet för ett provisoriskt pass begränsas.	9 kap. 2 § FAP 530-1.	Registrera ansökan av resehandling.	Uppgift om giltighetsområde antecknas i passet och i RES anteckningsfält.
PM har tagit om hand ett provisoriskt pass i avvaktan på att det destrueras.	13 § passförordningen.	Makulera resehandling.	Uppgift om att ett provisoriskt pass har makulerats eller tagits om hand i avvaktan på att det destrueras ska antecknas i RES anteckningsfält.
Sökanden lämnar in en	10 kap. 1 § FAP	Registrera	Uppg. Den

ansökan om extra pass med uppgift om under vilken tid som passet behövs samt skälet till behovet.	530-1.	ansökan av resehandling.	skriftliga redogörelsen om hur länge passet behövs och skälet till behovet skannas in i RES och notering om detta görs i anteckningsfältet.
PM beslutar om bifall till ansökan om extra pass.	10 kap. 1 § FAP 530-1.	Registrera ansökan av resehandling.	Uppgift om sista giltighetsdag ska registreras i RES på avsedd plats.
PM fattar beslut om att återkalla ett pass eller ett nationellt identitetskort enligt 12 och 12 a §§ passlagen och 9 § förordningen om nationellt identitetskort.	12 § passlagen. 9 § förordningen om nationellt identitetskort.	Hantering av återkallelser av resehandlingar.	Beslutet och samtliga handlingar skannas in i RES och registreras i RES återkallelserutin.
Ett beslut om återkallelse av pass begränsas att gälla för viss tid enligt 13 § 1 passlagen (provisorisk återkallelse).	13 § passlagen.	Hantering av återkallelser av resehandlingar.	Uppgift om den begränsade giltighetstiden antecknas i RES samt i passet på den sida som är avsedd för myndighetens anteckningar. Beslutet ska skannas in i RES. Samtliga handlingar skannas in i RES och registreras i RES återkallelserutin.
PM fattar beslut om att häva en provisorisk återkallelse av ett pass enligt 13 § 2 passlagen.	13 § 2 passlagen.	Hantering av återkallelser av resehandlingar.	Beslutet scannas in i RES.
PM fattar beslut om att dra in ett pass enligt 27 § passförordningen.	27 § passförordningen.	Hantering av indragning av resehandlingar.	Indragningsbeslutet scannas in i RES. Anteckning om beslutets innehåll görs i RES

			anteckningsfält.
PM fattar beslut om att dra in ett pass eller nationellt identitetskort på grund av handhavandefel.	27 § passförordningen. Avsnitt 9.9 i riktlinjerna.	Hantering av indragning av resehandling.	Indragningsbeslutet scannas in i RES. Anteckning om beslutets innehåll görs i RES anteckningsfält. Det felaktiga passet eller identitetskortet behålls av passexpedition.
Leverans av passformulär (opersonaliserade provisoriska passböcker) från en leverantör.	Avsnitt 10.2 i riktlinjerna.	Mottag resehandling.	De levererade formulären ska registreras i RES.
Det saknas formulär (opersonaliserade provisoriska passböcker) i en leverans passformulär som kommit från en leverantör.	Avsnitt 10.2 i riktlinjerna.	Mottag resehandling.	Det saknade formuläret ska spärras i RES.
Ett formulär (opersonaliserade provisoriska passböcker) som på grund av en felskrivning inte har resulterat i ett utfärdat pass ska makuleras och därefter destrueras.	Avsnitt 10.3 i riktlinjerna.	Mottag resehandling.	Uppgift om makulering och destruktion ska antecknas i RES.
En inventering av passformulär (opersonaliserade provisoriska passböcker) visar differenser mellan mottagna passformulär och utfärdade pass.	Avsnitt 10.5 i riktlinjerna.	Mottag resehandling.	Förkomna passformulär ska spärras i RES.
Ett beslut i ett resehandlingsärende om pass eller nationellt id-kort överklagas.	Avsnitt 9.8 i riktlinjerna.		Överklagandet ska skannas in i RES och en notering om detta göras i anteckningsfältet. Ärendenumret för ansökan ska

			användas som diarienummer.
En åklagare eller domstol har beslutat om reseförbud enligt 25 kap. 1 § rätte-gångsbalken (23 a § passförordningen) med villkor om att passinnehavaren ska lämna ifrån sig sitt pass till Polismyndigheten.			Anteckning om var passet förvaras ska göras i anteckningsfältet i RES.
En domstol har enligt konkurslagen meddelat beslut om skyldighet för gäldenären eller någon annan att lämna ifrån sig sitt pass eller om förbud att utfärda pass (23 b § passförordningen).			Anteckning om var passet förvaras ska göras i anteckningsfältet i RES.
En åklagare eller en domstol har meddelat beslut om övervakningsåtgärder med villkor om att passhinnehavaren ska lämna ifrån sig sitt pass enligt 2 kap. 1 och 2 §§ lagen (2015:485) om erkännande och uppföljning av beslut om övervakningsåtgärder inom Europeiska unionen.			Anteckning om var passet förvaras ska göras i anteckningsfältet i RES.

Bilaga 4 - Reservrutin vid driftstopp i RES

1 Bakgrund och tillämpningsområde

I enlighet med avsnitt 9.3 i Polismyndighetens riktlinjer för resehandlingsprocessen (pass och nationellt identitetskort) ska reservrutin användas om RES inte är tillgängligt. Denna reservrutin behandlar handläggning av ansökan, återkallelse, spärr och utlämning av pass och nationella identitetskort.

Reservrutinen ska tillämpas under driftstopp i RES.

Tillämpliga bestämmelser

Följande regelverk anger vilka rutiner som ska efterföljas:

- Passlag (1978:302)
- Passförordning (1979:664)
- Förordning (2005:661) om nationellt identitetskort
- Polismyndighetens föreskrifter och allmänna råd om pass och nationellt identitetskort (FAP 530-1, PMFS 2019:3)

2 Ansökan om resehandling

Handläggaren ska alltid ta in och makulera ett gällande pass eller nationellt identitetskort vid ansökningstillfället, förutsatt att sökanden inte har behov av det under handläggningstiden. Detta i enlighet med 6 § passlagen, 1 § 1 passförordningen och 3 § förordning om nationellt identitetskort. Om sökanden har behov av handlingen under handläggningstiden ska detta antecknas i RES och på kvittot.

Handläggaren genomför vid driftstopp ansökan vid fotostation och genom att fylla i formuläret *Reservrutin vid mottagning av ansökan om resehandling* (PM 531.9). Som kvitto på mottagen ansökan ska formuläret *Kvitto på mottagen ansökan om resehandling* (PM 539.2) användas.

Handläggaren ska informera sökanden och markera på ansökningskvittot att gällande pass eller nationellt identitetskort inte får hämtas ut utan att den gällande handlingen och kvittot tas med, förutsatt att handlingen inte lämnats in vid ansökningstillfället. Om handlingen har lämnats in vid ansökningstillfället, kryssas texten över på kvittot.

3 Utlämning

Vid utlämning av resehandling ska sökandes kvitto tas emot. På kvittot ska notering finnas huruvida ett redan utfärdat och gällande pass eller nationellt identitetskort ska lämnas in.

Om sökandes kvitto inte lämnas in vid tiden för utlämning, får resehandlingen endast lämnas ut i undantagsfall. Undantag får göras under extraordinära omständigheter och efter en individuell prövning i det enskilda fallet. Vid en sådan utlämning ska rutin enligt avsnitt 4 följas. Exempel på vad som kan utgöra extraordinär omständighet är svår sjukdom m.m. Vid behov kan handläggaren rådgöra med sin gruppchef.

Pass eller nationellt identitetskort för barn under 18 år får inte lämnas ut vid driftstopp i RES.

4 Rutin för utlämning av pass eller nationellt identitetskort i undantagsfall

1. Passet eller det nationella identitetskortet som ska lämnas ut ska kopieras.
2. Anteckning om prövning av den extraordinära omständigheten ska göras på kopian.
3. På kopian ska datum för utlämningen antecknas.
4. Kvittot från ansökningstillfället ska fästas vid kopian.
5. Om gällande resehandling ska lämnas in, ska det makuleras och fästas vid kopian.
6. Om det gällande passet eller nationella ska återlämnas till innehavaren, ska det kopieras i makulerat skick. Anteckning ska göras om passet har återlämnats till innehavaren.

Manuell kontroll av utlämnad resehandling

1. Passet eller det nationella identitetskortet ska noggrant kontrolleras.
2. Är det rätt person? Kom ihåg att ett pass eller nationellt identitetskort endast får lämnas ut till sökanden personligen.
3. Är passfotografiet (se FAP 530-1) och andra synliga säkringar godkända?
4. Innehavaren ska kontrasignera passet eller det nationella id-kortet i närvaro av passhandläggaren. Handläggaren ska upplysa innehavaren om att det ska ske på samma sätt som gjordes vid ansökningstillfället.
5. Innehavaren ska upplysas om att han/hon har möjlighet att vid senare tillfälle komma tillbaka till passexpeditionen för att låta genomföra en ”Kontroll av resehandling”.

5 Efter driftstoppet

1. När RES åter är i drift ska efterregistreringar av ansökningar ske i RES. Samtliga handlingar ska skannas in, förutsatt att sökanden inte har skyddade uppgifter och anteckningar ska läggas in i RES.
2. De pass och nationella identitetskort som har levererats ska mottagningsregistreras i RES.
3. De pass och nationella identiteteskort som undantagsvis har lämnats under tiden för driftstoppet ska efterregistreras i RES som utlämnade med faktiskt datum. Samtliga anteckningar om anledningen till undantaget ska antecknas i RES.
4. Vid efterregistreringen ska registreras om gällande pass eller nationellt identitetskort har lämnats in och om det har
   - makulerats/behållts av myndigheten (framgår av kopian) eller
   - makulerats/återlämnats till innehavaren (framgår av kopian).
5. I de fall det trots tillämpningen av denna reservrutin, uppdagas vid efterregistrering av utlämning av pass eller nationellt identitetskort att det finns gällande resehandling som inte har lämnats in vid utlämningen, ska den nya/senast utlämnade handlingen återkallas med stöd av 12 § 8 passlag eller 9 § förordning om nationellt identitetskort.

Det är av stor vikt att samtliga moment dokumenteras/kopieras/registreras/antecknas.

6 Förlust eller stöldanmälan av pass eller nationellt identitetskort

1. Upprätta anmälan i Polismyndighetens anmälningssystem.
2. Skriv information i anmälan varför passet eller det nationella identitetskortet inte är spärrat.
3. Tag ut arbetskopia på anmälan.
4. Spärra passet eller det nationella identitetskortet i RES så snart systemet är åter i drift.
5. Skriv tilläggsanmälan med information om att passet eller det nationella identitetskortet spärrats – korrigera godsbilden.
6. Om du slutar ditt arbetspass innan RES är åter i drift, ge din arbetskopia till tjänstgörande gruppchef/förundersökningsledare.
   Gruppchefen/förundersökningsledaren ansvarar sedan för att passet/nationella identitetskortet spärras och att tilläggsanmälan görs.

7 Återkallelse av pass eller nationellt identitetskort

1. Utredning genomförs i vanlig ordning.
2. Beslut fattas enligt interna rutiner och delegationsordning.
3. Återkallelse i RES genomförs så snart driftstoppet är avslutat. Samtliga underlag skannas in, förutsatt att innehavaren inte har skyddade uppgifter. Spärr av passet eller det nationella identitetskortet sker så snart RES är åter i drift.

OBS! Vid mycket brådskande återkallelseärenden av pass ska ärenden om spärr anmälas till IT Support på tel. 020 – 666 999 och flaggas som prioriterat ärende. Beslut om återkallelse ska presenteras. Detta gäller främst återkallelser i enlighet med 12 § 2 och 4. Notera att om ett återkallelseärende beslutas och det är brådskande, kan även 18 § 2 åberopas, vilket i sig inte innebär en ’skarp’ spärr i RES.

8 Övrigt

De pass och nationella identitetskort som levereras från AB Svenska Pass under ett driftstopp ska mottagningsregistreras när RES är åter tillgängligt. Spara därför förpackningar med streckkoder.

Polisen

Formulär 531.9

Signerat av

Signerat datum

Enhet	Diarienr
Polismyndigheten, Utredning 1 Malmö SU	0150-K5626-23

Originalhandlingens förvaringsplats	Datum	Tid
	2024-02-14	10:55

Involverad personal	Funktion
Cecilia Kjaersgaard	Uppgiftslämnare

Berättelse

Formulär 531.9
”RESERVRUTIN vid mottagning av ansökan om resehandling”

Polisen

RESERVRUTIN

vid mottagning av ansökan om resehandling

Datum Diarienummer

Polismyndigheten
Utredning 1 Malmö SU
Cecilia Kjaersgaard
Utredare Särskilda Utredningar

Personuppgifter

Personnummer	Efternamn	Samtliga förnamn	Tilltalsnamn

Födelse/hem/ort

Telefon	Telefon (Mobil)	E-postadress

Längd	Kön
cm	☐ Man ☐ Kvinna

Utlämningsställe
☐ Egen expedition ☐ Annat utlämningsställe

Myndighetens noteringar

Resehandlingstyp
☐ Vanligt ☐ Extra ☐ ID ☐ Provisoriskt

Mottaget belopp
kronor ☐ Kontant ☐ Kort ☐ Utan avgift

Legitimation	Nummer	Giltighetstid

Tidigare pass, nummer	Giltigt till och med

Tidigare pass
☐ Gällande ☐ Ej gällande ☐ Förkommet ☐ Indragning ☐ Makulerat ☐ Makuleras vid utlämning
☐ Återlämnat till innehavaren ☐ Behålls av myndigheten

Försäkran om svenskt medborgarskap

Undertecknad som är svensk medborgare ansöker härmed om pass/nationellt ID-kort.
Att uppgifterna i ansökan är riktiga försäkras på heder och samvete.

Datum	Ort	Namnteckning
Namnförtydligande		